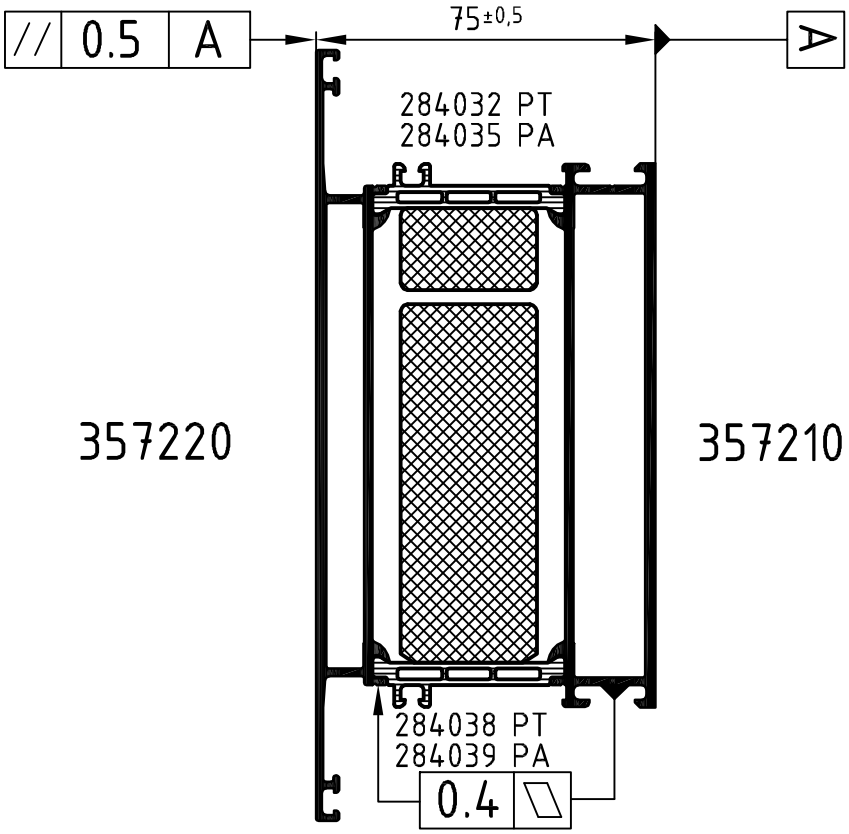

Achtung: Das Rollergebnis ist nach dem Verbund des Profiles anhand der Prüfmaße im Rollenplan
Attention: zu kontrollieren! Beachten Sie bitte auch die technischen Prüfhinweise im aktuellen Rollenhandbuch.

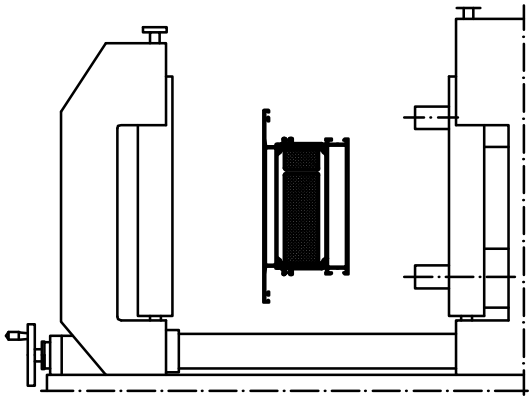

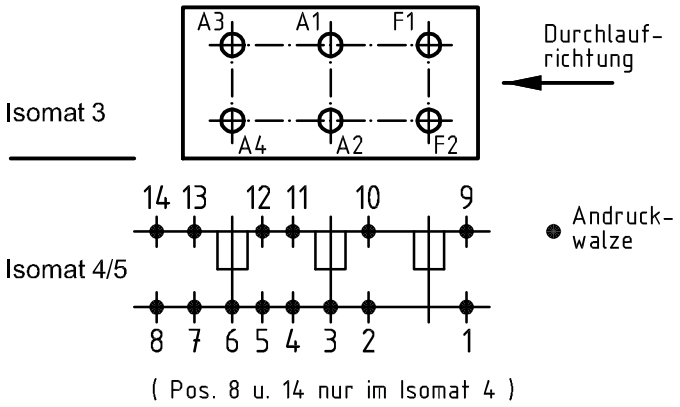

	Stck. Qty.	Art.-Nr. Art.-No. für Isomat 3/5	Art.-Nr. Art.-No. für Isomat 4	Bestückungsfolge (v. innen nach außen) Assembly sequence (inside to outside)
A1	1	282590 B	282590 B	R1/A1
A2	1	282590 B	282590 B	R1/A2
A3	1	282591 B	282590 B	R1/A3
A4	1	282591 B	282590 B	R1/A4
F1	1	282592 B		R1/F1
F2	1	282592 B		R1/F2

	Stck. Qty.	Art.-Nr. Zubehör Art.-No. Accessories
R1	6	282821 (20.0 mm)

Zulässige Abweichung Permissable tolerance		Oberflächenabwicklung Circumference	
		mech. polished	–
		uml. total	
Paßmaße Close tol.	Abmaße Std. tolerance	beschichtet coated	— - —

Original / Änderung Revision / Version	0201	Datum Date	Name
Name		26.03.2009	
Symbole aktualisiert	gez. drawn		Schaper
	gepr. checked		Winkler
	ges. seen		Nienhüser

VP PU | Info-Plan:
Maßstab Scale 1 : 1 | Gewicht Weight
Werkstoff Material
Benennung Title

Rollenplan
Isomat 3/4/5

Schüco AWS 75.SI — IsoModul

Zeichn.-Nr. Drawing No. 374980 RP 1000

EDV erstellt Ohne Unterschrift gültig generated by EDP valid without signature

Ersatz für Replacement for

SCHÜCO

Technical data subject to change. © Schüco International KG, Bielefeld, Germany. All Rights Reserved.
Technische Änderungen vorbehalten. © Schüco International KG, Bielefeld, Germany. Alle Rechte vorbehalten.