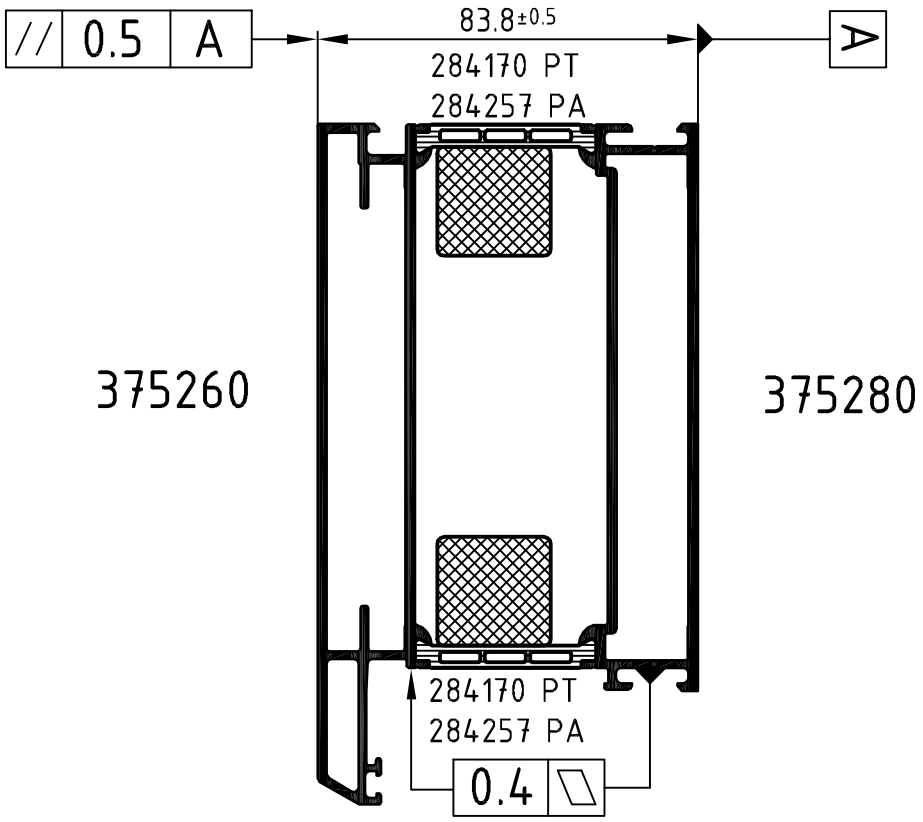


**Achtung:** / **Attention:** Das Rollergebnis ist nach dem Verbund des Profiles anhand der Prüfmaße im Rollenplan zu kontrollieren! Beachten Sie bitte auch die technischen Prüfhinweise im aktuellen Rollenhandbuch. Eine Pulverbeschichtung bzw. Eloxierung ist nach dem Verrollen auch mit PA-Stegen nicht möglich!

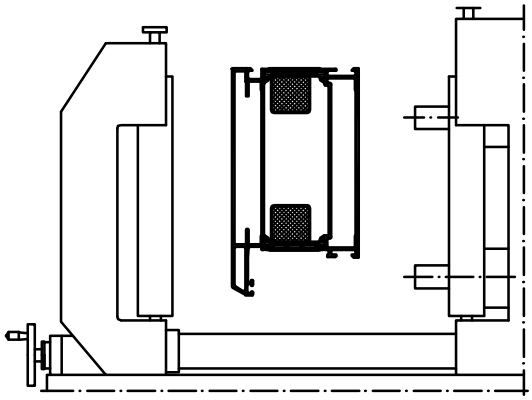

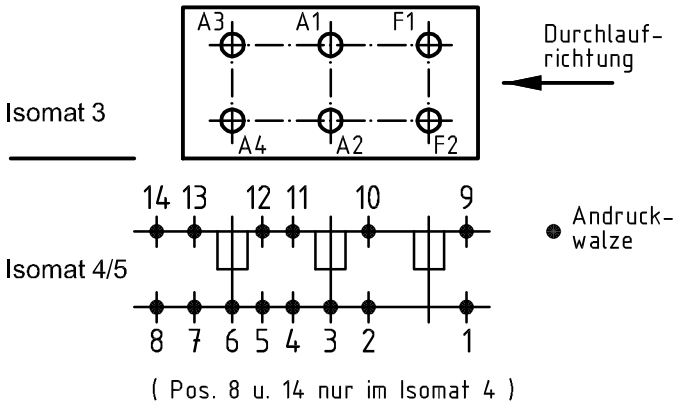


| | Stck. Qty. | Art.-Nr. Art.-No. für Isomat 3/5 | Art.-Nr. Art.-No. für Isomat 4 | Bestückungsfolge (v. innen nach außen) Assembly sequence (inside to outside) |
|---|---|---|---|---|
| A1 | 1 | 282657 A | 282657 A | R1/A1 |
| A2 | 1 | 282657 A | 282657 A | R1/A2 |
| A3 | 1 | 282658 A | 282657 A | R1/A3 |
| A4 | 1 | 282658 A | 282657 A | R1/A4 |
| F1 | 1 | 282660 A | | R1/F1 |
| F2 | 1 | 282660 A | | R1/F2 |

| | Stck. Qty. | Art.-Nr. Zubehör Art.-No. Accessories |
|---|---|---|
| R1 | 6 | 280750 (Adapter) |

| | | | |
|---|---|---|---|
| Zulässige Abweichung Permissable tolerance | | Oberflächenabwicklung Circumference | |
| | | mech. polished | – |
| | | uml. total | |
| Paßmaße Close tol. | Abmaße Std. tolerance | beschichtet coated | — - — |

| | | | |
|---|---|---|---|
| Original / Änderung Revision / Version | 0100 | Datum Date | Name |
| Name | | 08.10.2008 | |
| | gez. drawn | | Finkemeyer |
| | gepr. checked | | Winkler |
| | ges. seen | | Nienhüser |

SCHÜCO

| | |
|---|---|
| VP PU | Info-Plan: |
| Maßstab Scale 1 : 1 | Gewicht Weight |
| Werkstoff Material | |
| Benennung Title | Rollenplan<br>Isomat 3/4/5<br>Schüco ADS 75 RL.SI IsoModul |
| Zeichn.-Nr. Drawing No. | 375220 RP 1000 |
| EDV erstellt: Ohne Unterschrift gültig generated by EDP valid without signature | Ersatz für Replacement for |

Technical data subject to change. © Schüco International KG, Bielefeld, Germany. All Rights Reserved.
Technische Änderungen vorbehalten. © Schüco International KG, Bielefeld, Germany. Alle Rechte vorbehalten.