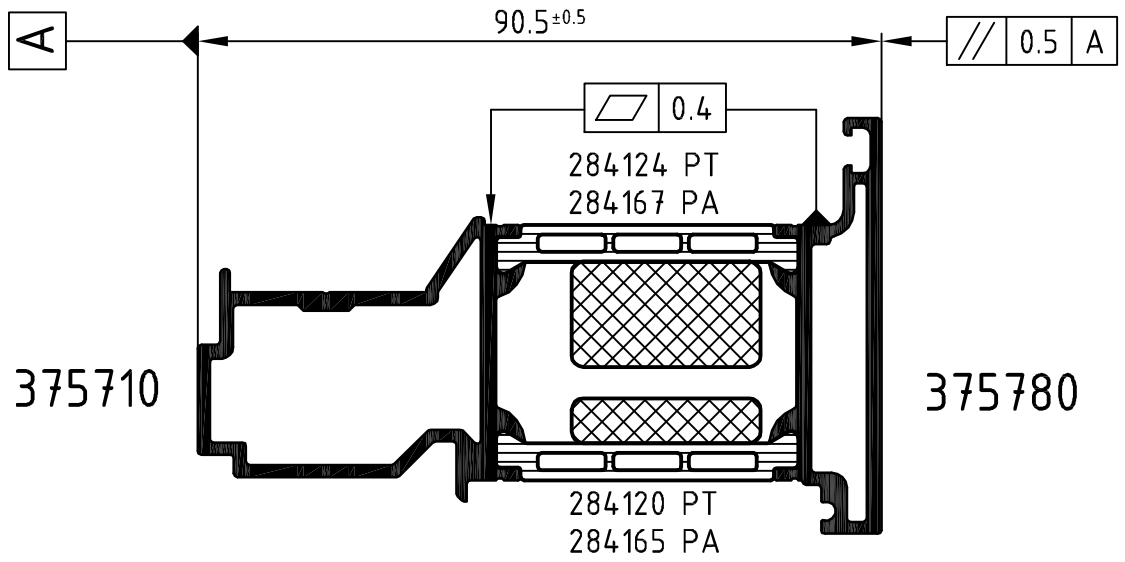


**Achtung:** / **Attention:** Das Rollergebnis ist nach dem Verbund des Profiles anhand der Prüfmaße im Rollenplan zu kontrollieren! Beachten Sie bitte auch die technischen Prüfhinweise im aktuellen Rollenhandbuch. Eine Pulverbeschichtung bzw. Eloxierung ist nach dem Verrollen auch mit PA-Stegen nicht möglich!

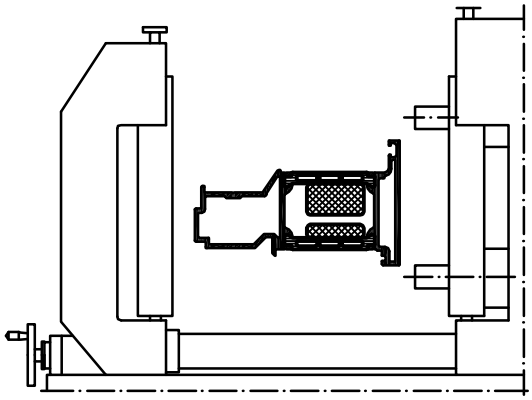

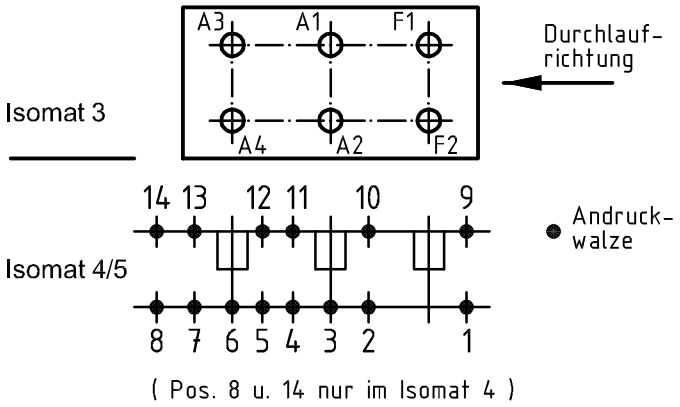


| | Stck. Qty. | Art.-Nr. Art.-No. für Isomat 3/5 | Art.-Nr. Art.-No. für Isomat 4 | Bestückungsfolge (v. innen nach außen) Assembly sequence (inside to outside) |
|---|---|---|---|---|
| A1 | 1 | 282657 B | 282657 B | R1/R2/A1/R3 |
| A2 | 1 | 282657 B | 282657 B | R1/R2/A2/R3 |
| A3 | 1 | 282658 B | 282657 B | R1/R2/A3/R3 |
| A4 | 1 | 282658 B | 282657 B | R1/R2/A4/R3 |
| F1 | 1 | 282660 B | | R1/R2/F1/R3 |
| F2 | 1 | 282660 B | | R1/R2/F2/R3 |

| | Stck. Qty. | Art.-Nr. Zubehör Art.-No. Accessories |
|---|---|---|
| R1 | 6 | 280748 ( 6.0 mm) |
| R2 | 6 | 280743 ( 5.0 mm) |
| R3 | 6 | 296207 ( 4.0 mm) |

| | | | |
|---|---|---|---|
| Zulässige Abweichung Permissable tolerance | Oberflächenabwicklung Circumference | VP PU | Info-Plan: |
| | mech. polished – | Maßstab Scale 1 : 1 | Gewicht Weight |
| | uml. total | | |
| Paßmaße Close tol. / Abmaße Std. tolerance | beschichtet coated — - — | Werkstoff Material | |
| Original / Änderung Revision / Version 0100 | Datum Date / Name | | |
| Name | 17.06.2009 | Benennung Title | Rollenplan |
| | gez. drawn: Winkler | | Isomat 3/4/5 |
| | gepr. checked: Finkemeyer | | |
| | ges. seen: Nienhüser | Schüco ADS / Kompo 96 | IsoModul |
| SCHÜCO | | Zeichn.-Nr. Drawing No. | 375930 RP 1000 |
| | | EDV erstellt Ohne Unterschrift gültig generated by EDP valid without signature | Ersatz für Replacement for |

Technical data subject to change. © Schüco International KG, Bielefeld, Germany. All Rights Reserved.
Technische Änderungen vorbehalten. © Schüco International KG, Bielefeld, Germany. Alle Rechte vorbehalten.