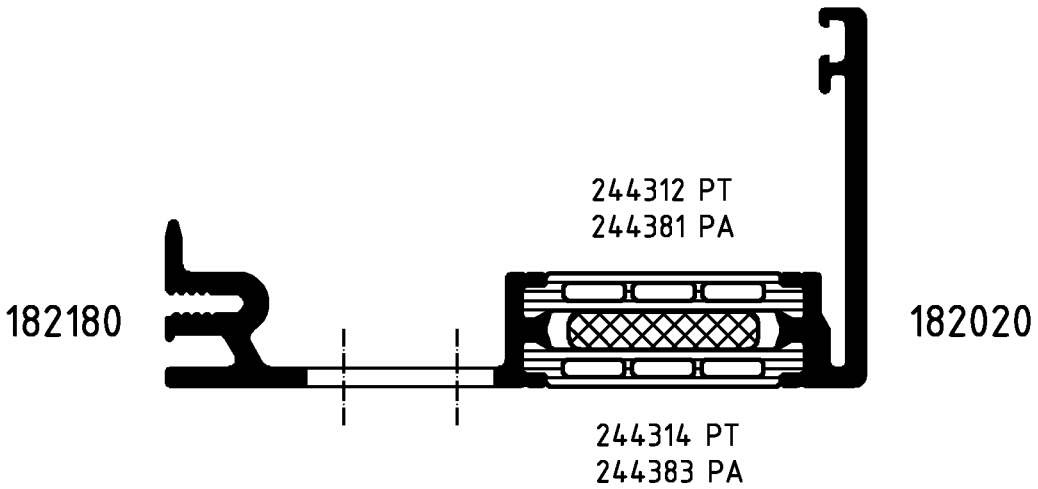

In 2 Durchgängen rollen!
Beim 1. Durchgang mit leichten Druck der Andruckrollen.
Beim 2. Durchgang mit normalen Druck.

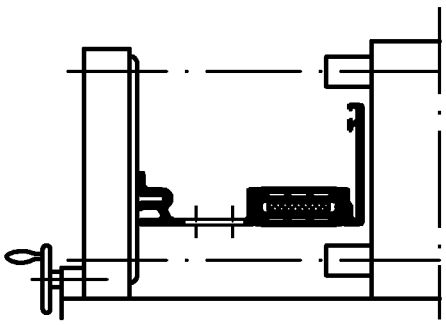

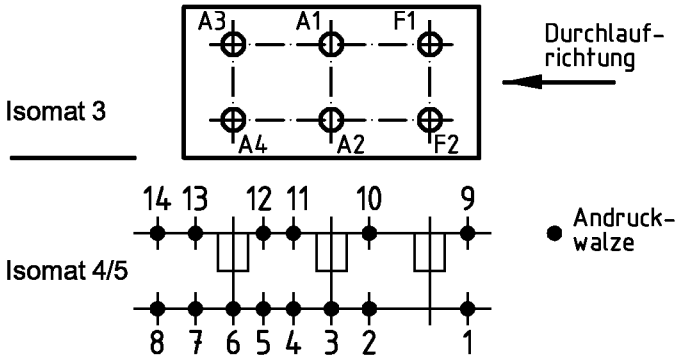

(Pos. 8 u. 14 nur im Isomat 4)

Bitte beachten Sie die technischen Hinweise in den Isomat-Handbüchern
und überprüfen Sie das Rollergebnis anhand des Prüfplanes!

	Stck.	Art.-Nr. für Isomat 3/5	Art.-Nr. für Isomat 4	Bestückungsfolge (v. innen nach außen)
A1	1	280736 B	280736 B	R1/A1/R2
A2	1	280736 B	280736 B	R1/A2/R2
A3	1	280737 B	280736 B	R1/A3/R2
A4	1	280737 B	280736 B	R1/A4/R2
F1	1	280738 B		R1/F1/R2
F2	1	280738 B		R1/F2/R2

	Stck.	Art.-Nr. Zubehör
R1	6	296448
R2	6	296210

Zulässige Abweichung / Permissable tolerance
Paßmaße / Close tol. — Abmaße / Std. tolerance

Oberflächenabwicklung / Circumference
mech. polished –
uml. total
beschichtet / coated

VP / PU
Info-Plan:
Maßstab / Scale 1 : 1
Gewicht / Weight g/m
Werkstoff / Material

Original / Änderung Revision / Version	0504		Datum / Date	Name
Name	Helwer		25.04.2005	prakkeau
Verbundleisten geändert		gez. drawn		Helwer
		gepr. checked		Winkler
		ges. seen		Nienhüser

Benennung / Title
Rollenplan
Isomat 3/4/5
Royal S 75.HI — IsoModul

SCHÜCO

Zeichn.-Nr. / Drawing No. 380490 RP 1000

EDV erstellt
Ohne Unterschrift gültig
generated by EDP
valid without signature

Ersatz für / Replacement for

Fuer die Herstellung und Entwurf wird das Eigentum ausdrueckliich vorbehalten und der gesetzliche Schutz gemaess BGB Parag. 823,826,1004 voll in Anspruch genommen. -Unbefugte Vervielfaeltigungen, Verbreitungen und Wiedergaben -ganz oder teilweise- werden gmaess 2 Absatz 2 Ziffer 7,96ff. und 106ff. Urhebergesetz sowie u.U. nach Parag.1,3,4,18 und 19 zivil- und strafrechtlich verfolgt. Bezueglich Rechtsansprueche a.d. Benutzung gelten unsere allgemeinen Verkaufs- und Lieferbedingungen.