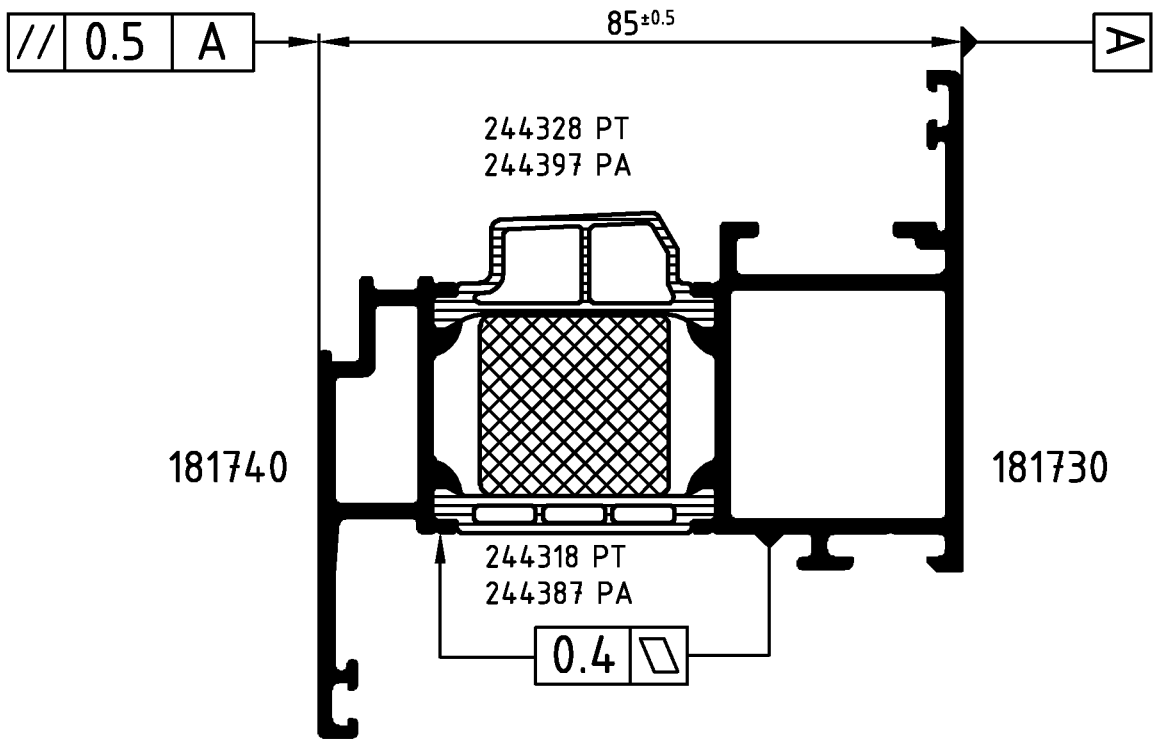

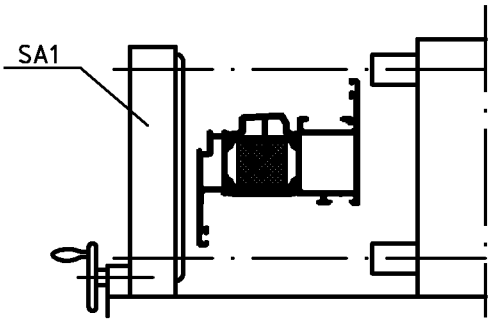

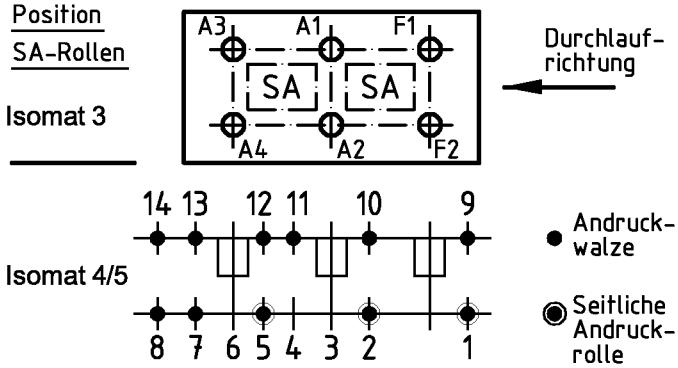

(Pos. 8 u. 14 nur im Isomat 4)

Bitte beachten Sie die technischen Hinweise in den Isomat-Handbüchern und überprüfen Sie das Rollergebnis anhand des Prüfplanes!

	Stck.	Art.-Nr. für Isomat 3/5	Art.-Nr. für Isomat 4	Bestückungsfolge (v. innen nach außen)
A1	1	280736 A	280736 A	R1/A1
A2	1	280736 A	280736 A	R1/A2
A3	1	280737 A	280736 A	R1/A3
A4	1	280737 A	280736 A	R1/A4
F1	1	280738 A		R1/F1
F2	1	280738 A		R1/F2

	Stck.	Art.-Nr. Zubehör
R1	6	280752
SA1	3	296863*
		*Isomat 3: 2 Stck.

		Zulässige Abweichung Permissable tolerance	Oberflächenabwicklung Circumference	
			mech. polished	–
			uml. total	
Paßmaße Close tol.	Abmaße Std. tolerance		beschichtet coated	

Original / Änderung Revision / Version	0302		Datum Date	Name
Name	Finkemeyer		09.01.2006	prakkeau
Isosteg korrigiert		gez. drawn		Helwer
		gepr. checked		Winkler
		ges. seen		Nienhüser

SCHÜCO

VP PU	Info-Plan:
Maßstab Scale 1 : 1	Gewicht Weight g/m
Werkstoff Material	
Benennung Title	Rollenplan Isomat 3/4/5
Royal S 75.HI	IsoModul
Zeichn.-Nr. Drawing No.	380530 RP 1000
EDV erstellt Ohne Unterschrift gültig generated by EDP valid without signature	Ersatz für Replacement for

Technical data subject to change. © Schüco International KG, Bielefeld, Germany. All Rights Reserved.
Technische Änderungen vorbehalten. © Schüco International KG, Bielefeld, Germany. Alle Rechte vorbehalten.