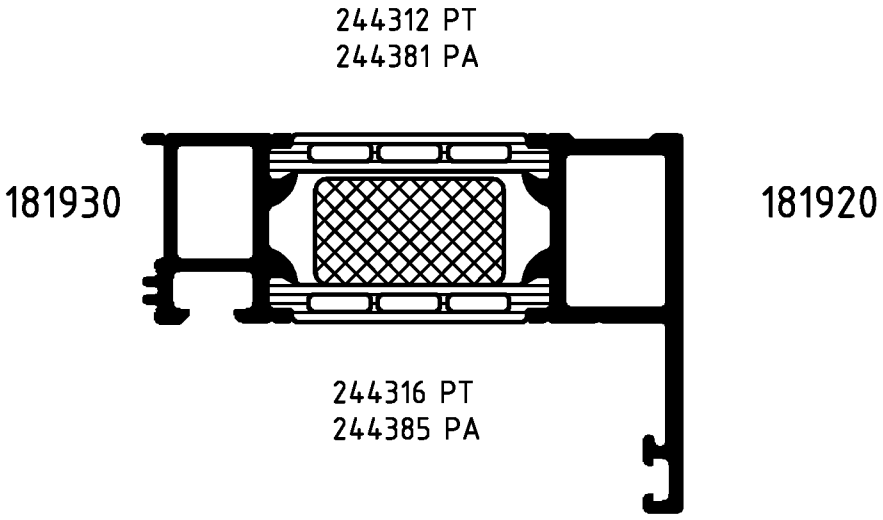

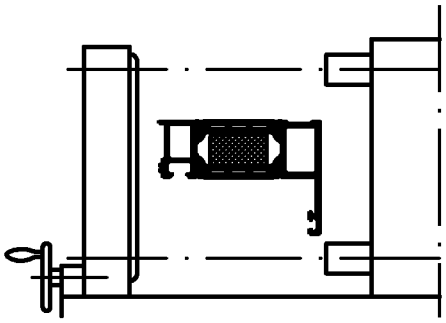

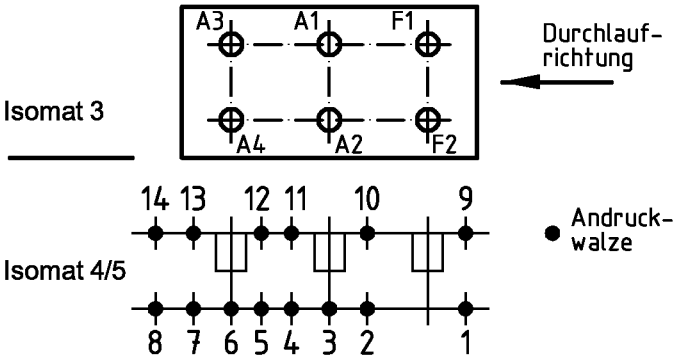

(Pos. 8 u. 14 nur im Isomat 4)

Bitte beachten Sie die technischen Hinweise in den Isomat-Handbüchern
und überprüfen Sie das Rollergebnis anhand des Prüfplanes!

	Stck.	Art.-Nr. für Isomat 3/5	Art.-Nr. für Isomat 4	Bestückungsfolge (v. innen nach außen)
A1	1	280736 B	280736 B	R1/R2/R3/A1
A2	1	280736 B	280736 B	R1/R2/R3/A2
A3	1	280737 B	280736 B	R1/R2/R3/A3
A4	1	280737 B	280736 B	R1/R2/R3/A4
F1	1	280738 B		R1/R2/R3/F1
F2	1	280738 B		R1/R2/R3/F2

	Stck.	Art.-Nr. Zubehör
R1	6	280741
R2	6	280743
R3	6	280749

Zulässige Abweichung / Permissable tolerance
Paßmaße / Close tol. — Abmaße / Std. tolerance
Oberflächenabwicklung / Circumference: mech. polished –; uml. total; beschichtet / coated
VP / PU
Info-Plan:
Maßstab / Scale 1 : 1
Gewicht / Weight g/m
Werkstoff / Material

Original / Änderung Revision / Version	0302		Datum / Date	Name
Name	Helwer		18.10.2005	prakkeau
Verbundleisten geändert		gez. drawn		Helwer
		gepr. checked		Winkler
		ges. seen		Nienhüser

Benennung / Title: Rollenplan
Isomat 3/4/5
Royal S 75.HI — IsoModul

SCHÜCO

Zeichn.-Nr. / Drawing No. 380590 RP 1000

EDV erstellt / Ohne Unterschrift gültig / generated by EDP / valid without signature

Ersatz für / Replacement for

Technical data subject to change. © Schüco International KG, Bielefeld, Germany. All Rights Reserved.
Technische Änderungen vorbehalten. © Schüco International KG, Bielefeld, Germany. Alle Rechte vorbehalten.