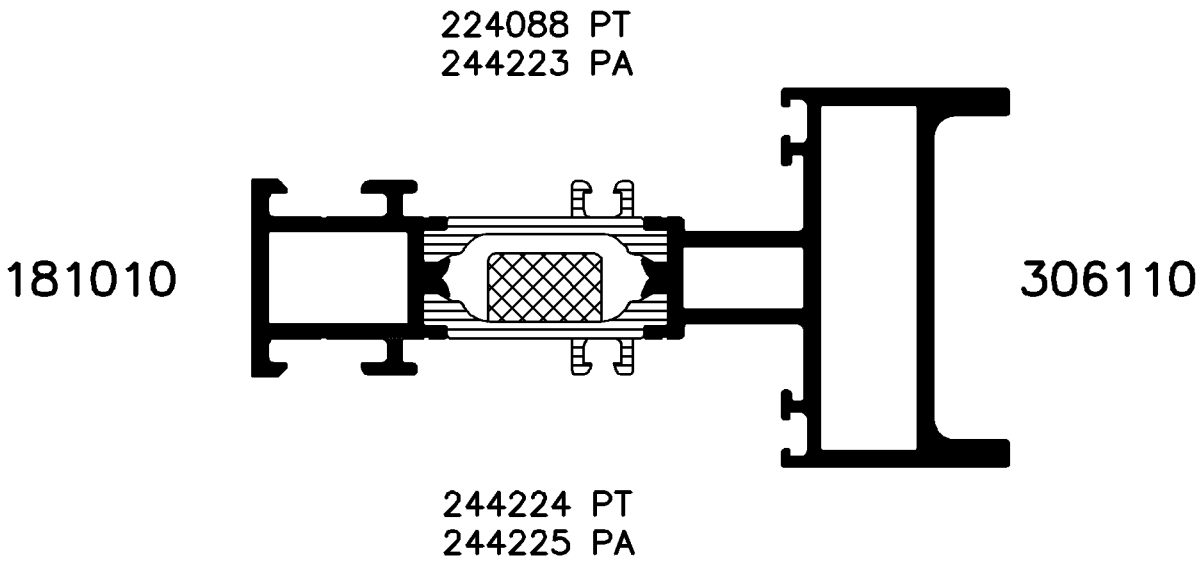

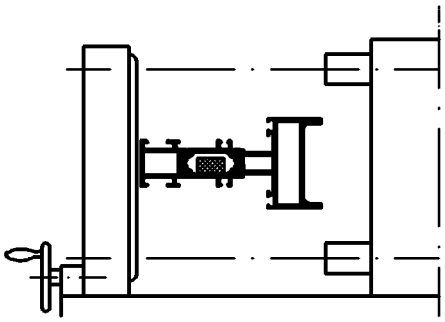

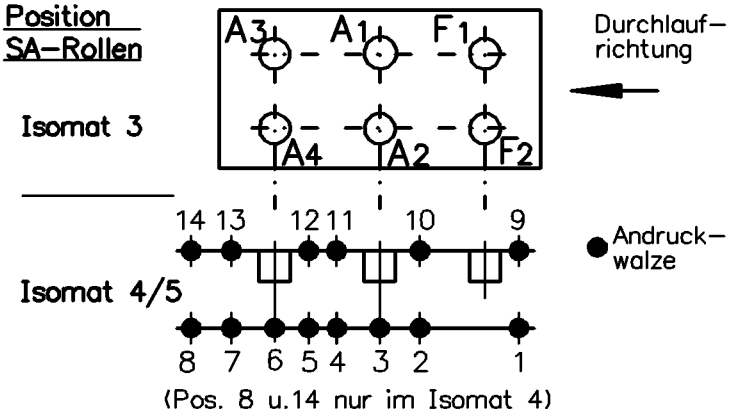

Bitte beachten Sie die technischen Hinweise in den Isomat-Handbüchern!

	Stck.	Art.-Nr. für Isomat 3/5	Art.-Nr. für Isomat 4	Bestückungsfolge
A1	1	293829	293829	R1/R2/A1
A2	1	293829	293829	R1/R2/A2
A3	1	293754	293829	R1/R2/A3
A4	1	293754	293829	R1/R2/A4
F1	1	280278		
F2	1	280278		

	Stck.	Art.-Nr. Isomat3/4/5
R1	4	296229
R2	4	296212
SA1		
SA2		

		Zulässige Abweichung Permissable tolerance	Oberflächenabwicklung Circumference	VP Pu	Info-Plan :
			mech. polished —	Maßstab Scale 1:1	Gewicht Weight g/m
			uml. total		
Paßmaße Close tol.	Abmaße Std. tolerance		beschichtet coatet — . —	Werkstoff Material	
Ausgabe-Nr. des Originals Issue Num of original	:01	2004	Datum Date	Name	
Änderungs-Nr. Alteration No. : 00	Name :	Gez. drawn	14.01.	finkca	Benennung Titel: Isomat 3/4/5 Rollenplan
		Bearb. appr.	Finkemeyer		Royal S 75FF.HI 181010/306110
			Nienhueser		Zeichn.-Nr. Drawing No. 380650 RP 0000
		SCHÜCO INTERNATIONAL			E D V erstellt Ohne Unterschrift gültig generated by E D P valid without signature
					Ersatz für Replacement for

"All copyright, ownership, exploitation and other rights related to the concept, design and production are explicitly reserved. Reproductions, distributions and/or passing on the design to third parties – completely or partially – shall only be permitted with prior written consent. In other respects, for the use of the design our General Conditions of Sale and Delivery as well as our Technical Conditions of Delivery shall apply."

"Für die Konzeption, den Entwurf und die Herstellung bleiben alle Urheber-, Eigentums- ,Nutzungs- und sonstigen Rechte ausdrücklich vorbehalten. Vervielfältigungen, Verbreitungen und/oder Weitergabe des Entwurfs an Dritte – ganz oder teilweise – sind nur mit vorheriger schriftlicher Zustimmung erlaubt. Im übrigen gelten für die Benutzung des Entwurfes unsere allgemeinen Verkaufs – und Lieferbedingungen sowie die technischen Lieferbedingungen."

Zeichnung erstellt mit Auto-Inst Serie 5000 - konvertiert mit "Designer" (Ver. 2.3) > CGM, "Graficonvert" (Ver. 3.67) > TIFF am 15.01.2004 15:48:35