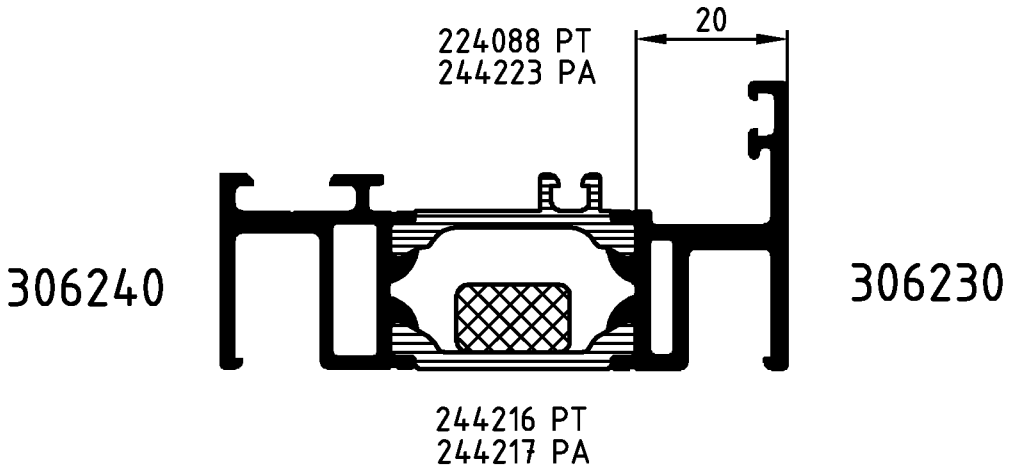

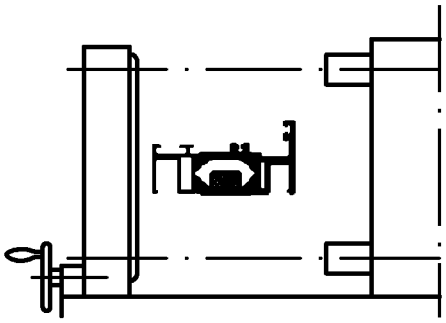

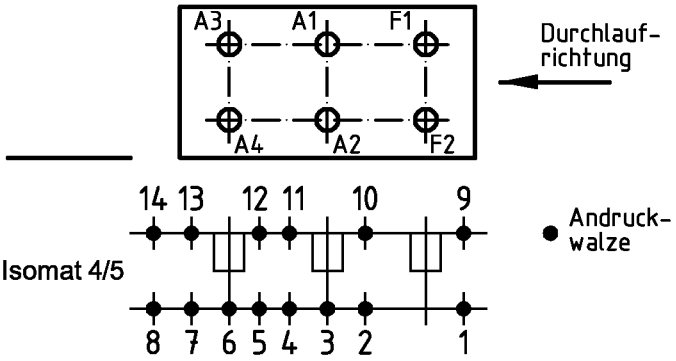

(Pos. 8 u. 14 nur im Isomat 4)

Bitte beachten Sie die technischen Hinweise in den Isomat-Handbüchern
und überprüfen Sie das Rollergebnis anhand des Prüfplanes!

	Stck.	Art.-Nr. für Isomat 5	Art.-Nr. für Isomat 4	Bestückungsfolge (v. innen nach außen)
A1	1	280702 B	280702 B	R1/R2/A1/R3
A2	1	280702 B	280702 B	R1/R2/A2/R4/R2/S1
A3	1	280703 B	280702 B	R1/R2/A3/R3
A4	1	280703 B	280702 B	R1/R2/A4/R4/R2/S1
F1	1	280701 B		R1/R2/F1/R3
F2	1	280701 B		R1/R2/F2/R3

	Stck.	Art.-Nr. Zubehör
R1	6	280743
R2	8	280753
R3	4	299293
R4	2	296229
S1	2	282014

Paßmaße Close tol.	Abmaße Std. tolerance	Zulässige Abweichung Permissable tolerance	Oberflächenabwicklung Circumference	
			mech. polished	–
			uml. total	
			beschichtet coated	
Original / Änderung Revision / Version	0302		Datum Date	Name
Name	Helwer		03.12.2004	prakkeau
Neue Zeichnung für Isomat 3		gez. drawn		Helwer
		gepr. checked		Winkler
		ges. seen		Nienhüser

VP PU

Info-Plan:

Maßstab Scale 1 : 1

Gewicht Weight g/m

Werkstoff Material

Benennung Title

Rollenplan
Isomat 4/5

Royal S 75FF.HI IsoModul

Zeichn.-Nr. Drawing No. 380770 RP 1000

EDV erstellt Ohne Unterschrift gültig generated by EDP valid without signature

Ersatz für Replacement for

SCHÜCO

Fuer die Herstellung und Entwurf wird das Eigentum ausdrueckllich vorbehalten und der gesetzliche Schutz gemaess BGB Parag. 823,826,1004 voll in Anspruch genommen. -Unbefugte Vervielfaeltigungen, Verbreitungen und Wiedergaben -ganz oder teilweise- werden gmaess 2 Absatz 2 Ziffer 7,96ff. und 106ff. Urhebergesetz sowie u.U. nach Parag.1,3,4,18 und 19 zivil- und strafrechtlich verfolgt. Bezueglich Rechtsansprueche a.d. Benutzung gelten unsere allgemeinen Verkaufs- und Lieferbedingungen.