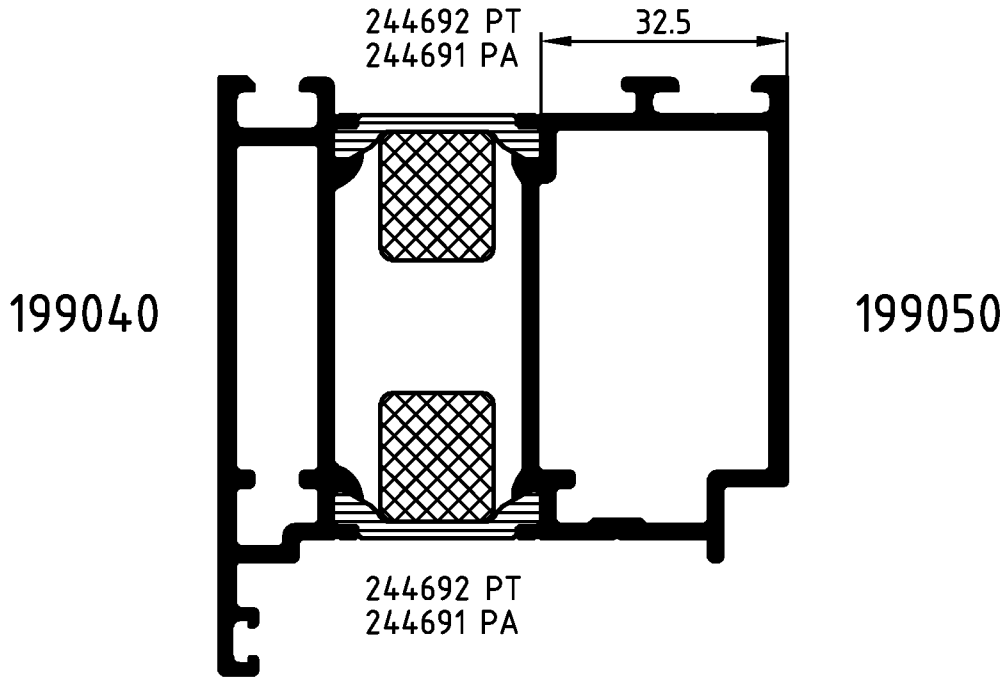

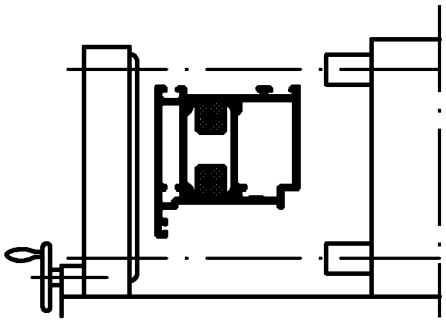

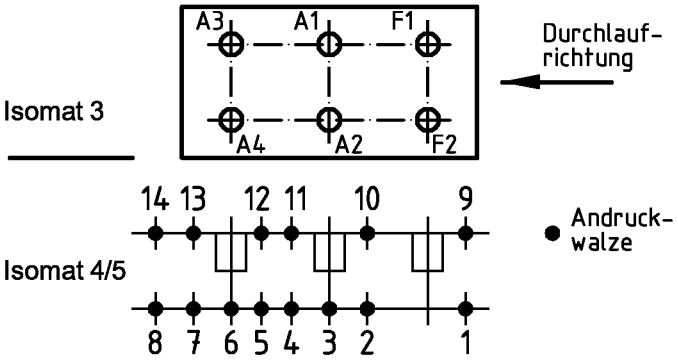

(Pos. 8 u. 14 nur im Isomat 4)

Bitte beachten Sie die technischen Hinweise in den Isomat-Handbüchern und überprüfen Sie das Rollergebnis anhand des Prüfplanes!

	Stck.	Art.-Nr. für Isomat 3/5	Art.-Nr. für Isomat 4	Bestückungsfolge (v. innen nach außen)
A1	1	293906	293906	R1/A1
A2	1	293906	293906	R1/A2
A3	1	293907	293906	R1/A3
A4	1	293907	293906	R1/A4
F1	1	293904		
F2	1	299143		R2/F2

	Stck.	Art.-Nr. Zubehör
R1	4	296210
R2	1	296207

Zulässige Abweichung Permissable tolerance	Oberflächenabwicklung Circumference	VP PU	Info-Plan:
	mech. polished –	Maßstab Scale 1 : 1	Gewicht Weight g/m
	uml. total		
Paßmaße Close tol. / Abmaße Std. tolerance	beschichtet coated	Werkstoff Material	

Original / Änderung Revision / Version	0201		Datum Date	Name
Name	Helwer		25.04.2005	finkca
Verbundleiste geändert		gez. drawn		Finkemeyer
		gepr. checked		
		ges. seen		Nienhüser

Benennung Title: **Rollenplan**
Isomat 3/4/5
ROYAL S 75.HI — IsoClassic

Zeichn.-Nr. Drawing No.: 381260 RP 0000

SCHÜCO

EDV erstellt Ohne Unterschrift gültig generated by EDP valid without signature

Ersatz für Replacement for

Fuer die Herstellung und Entwurf wird das Eigentum ausdrueckliich vorbehalten und der gesetzliche Schutz gemaess BGB Parag. 823,826,1004 voll in Anspruch genommen. -Unbefugte Vervielfaeltigungen, Verbreitungen und Wiedergaben -ganz oder teilweise- werden gmaess 2 Absatz 2 Ziffer 7,96ff. und 106ff. Urhebergesetz sowie u.U. nach Parag.1,3,4,18 und 19 zivil- und strafrechtlich verfolgt. Bezueglich Rechtsansprueche a.d. Benutzung gelten unsere allgemeinen Verkaufs- und Lieferbedingungen.