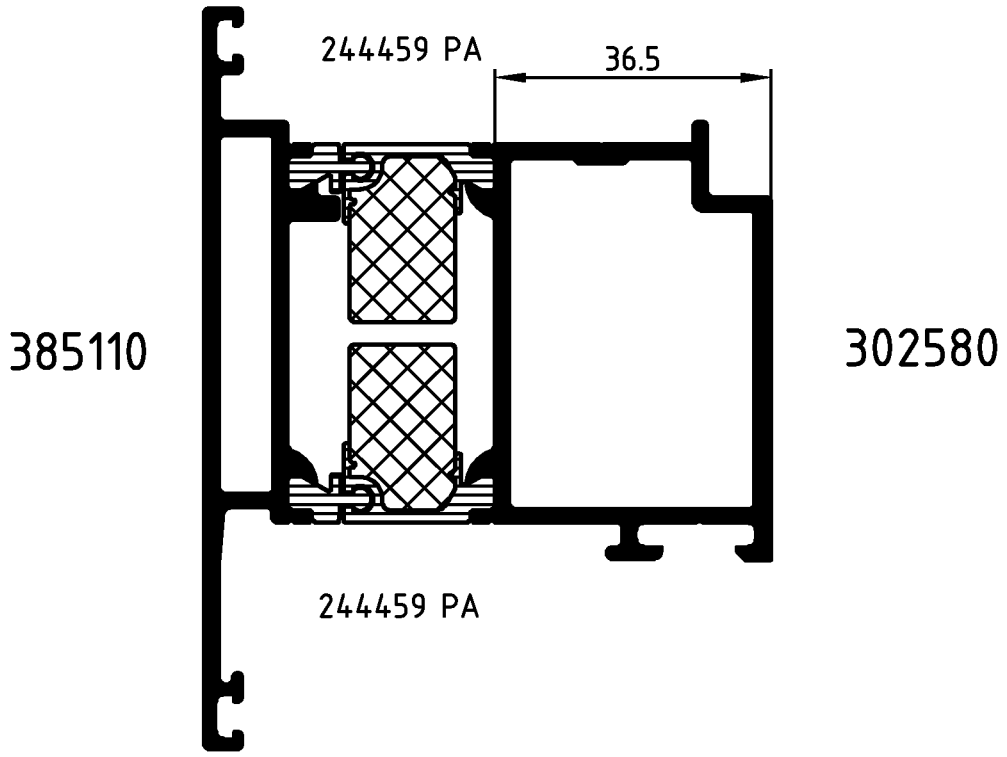

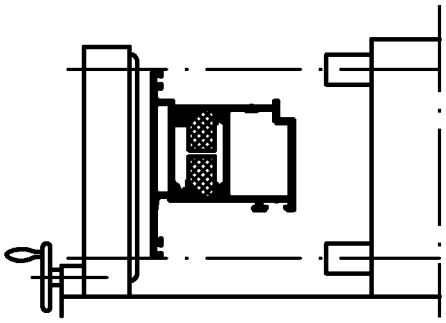

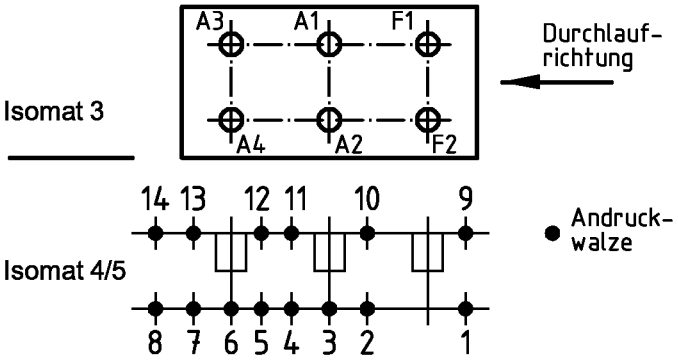

(Pos. 8 u. 14 nur im Isomat 4)

Bitte beachten Sie die technischen Hinweise in den Isomat-Handbüchern und überprüfen Sie das Rollergebnis anhand des Prüfplanes!

	Stck.	Art.-Nr. für Isomat 3/5	Art.-Nr. für Isomat 4	Bestückungsfolge (v. innen nach außen)
A1	1	293906	293906	R1/R2/A1
A2	1	293906	293906	R1/R2/A2
A3	1	293907	293906	R1/R2/A3
A4	1	293907	293906	R1/R2/A4
F1	1	296706		
F2	1	296697		

	Stck.	Art.-Nr. Zubehör
R1	4	296210
R2	4	296207

Zulässige Abweichung Permissable tolerance	Oberflächenabwicklung Circumference	VP PU	Info-Plan:
	mech. polished –	Maßstab Scale 1 : 1	Gewicht Weight g/m
Paßmaße Close tol. / Abmaße Std. tolerance	uml. total		
	beschichtet coated	Werkstoff Material	
Original / Änderung Revision / Version 0100	Datum Date / Name		
Name	09.02.2004 finkca	Benennung Title	Rollenplan Isomat 3/4/5
	gez. drawn: Finkemeyer		
	gepr. checked:	ROYAL S 75.HI	IsoClassic
	ges. seen: Nienhüser	Zeichn.-Nr. Drawing No.	381450 RP 0000
SCHÜCO		EDV erstellt Ohne Unterschrift gültig generated by EDP valid without signature	Ersatz für Replacement for

Fuer die Herstellung und Entwurf wird das Eigentum ausdrueckliich vorbehalten und der gesetzliche Schutz gemaess BGB Parag. 823,826,1004 voll in Anspruch genommen. -Unbefugte Vervielfaeltigungen, Verbreitungen und Wiedergaben -ganz oder teilweise- werden gmaess 2 Absatz 2 Ziffer 7,96ff. und 106ff. Urhebergesetz sowie u.U. nach Parag.1,3,4,18 und 19 zivil- und strafrechtlich verfolgt. Bezueglich Rechtsansprueche a.d. Benutzung gelten unsere allgemeinen Verkaufs- und Lieferbedingungen.