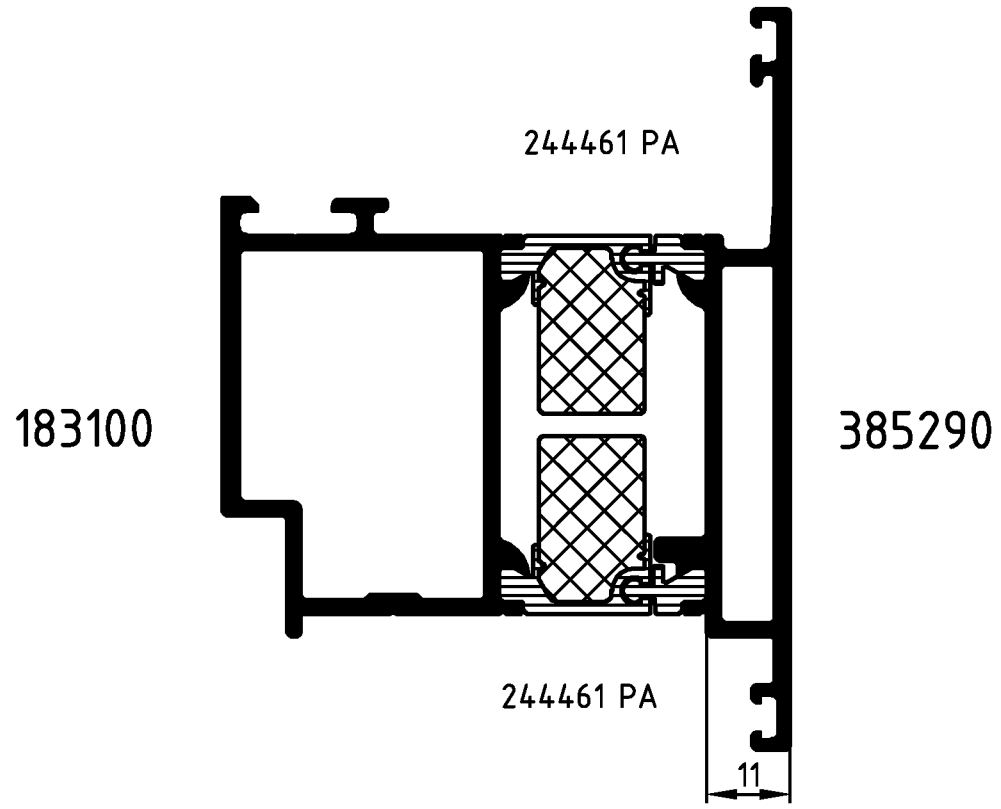

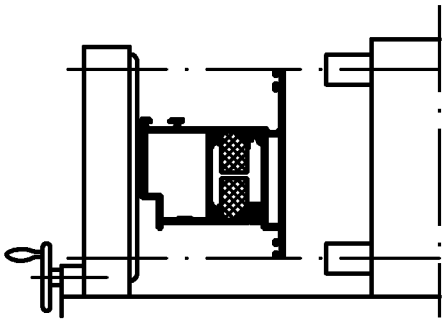

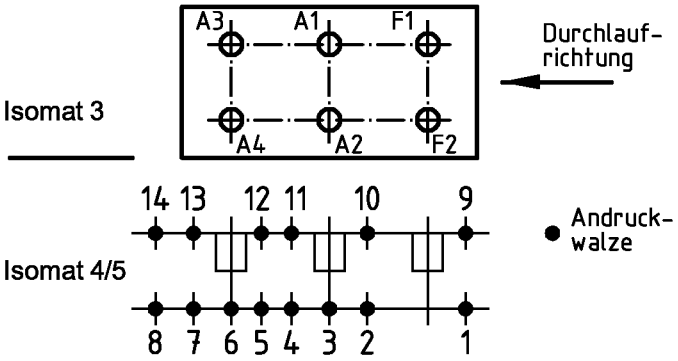

(Pos. 8 u. 14 nur im Isomat 4)

Bitte beachten Sie die technischen Hinweise in den Isomat-Handbüchern und überprüfen Sie das Rollergebnis anhand des Prüfplanes!

	Stck.	Art.-Nr. für Isomat 3/5	Art.-Nr. für Isomat 4	Bestückungsfolge (v. innen nach außen)
A1	1	280699 B	280699 B	R1/R2/A1/R3
A2	1	280699 B	280699 B	R1/R2/A2/R3
A3	1	280700 B	280699 B	R1/R2/A3/R3
A4	1	280700 B	280699 B	R1/R2/A4/R3
F1	1	280698 B		R1/R2/F1/R3
F2	1	280698 B		R1/R2/F2/R3

	Stck.	Art.-Nr. Zubehör
R1	6	296448
R2	6	299293
R3	6	296212

Zulässige Abweichung Permissable tolerance	Oberflächenabwicklung Circumference	VP PU	Info-Plan:
	mech. polished –	Maßstab Scale 1 : 1	Gewicht Weight g/m
	uml. total		
Paßmaße Close tol. / Abmaße Std. tolerance	beschichtet coated	Werkstoff Material	

Original / Änderung Revision / Version 0100		Datum Date	Name
Name		20.02.2004	finkca
	gez. drawn		Finkemeyer
	gepr. checked		
	ges. seen		Nienhüser

Benennung Title: **Rollenplan** Isomat 3/4/5

ROYAL S 75.HI — IsoModul

Zeichn.-Nr. Drawing No.: 381490 RP 1000

SCHÜCO

EDV erstellt Ohne Unterschrift gültig generated by EDP valid without signature

Ersatz für Replacement for

Fuer die Herstellung und Entwurf wird das Eigentum ausdrueckliich vorbehalten und der gesetzliche Schutz gemaess BGB Parag. 823,826,1004 voll in Anspruch genommen. -Unbefugte Vervielfaeltigungen, Verbreitungen und Wiedergaben -ganz oder teilweise- werden gmaess 2 Absatz 2 Ziffer 7,96ff. und 106ff. Urhebergesetz sowie u.U. nach Parag.1,3,4,18 und 19 zivil- und strafrechtlich verfolgt. Bezueglich Rechtsansprueche a.d. Benutzung gelten unsere allgemeinen Verkaufs- und Lieferbedingungen.