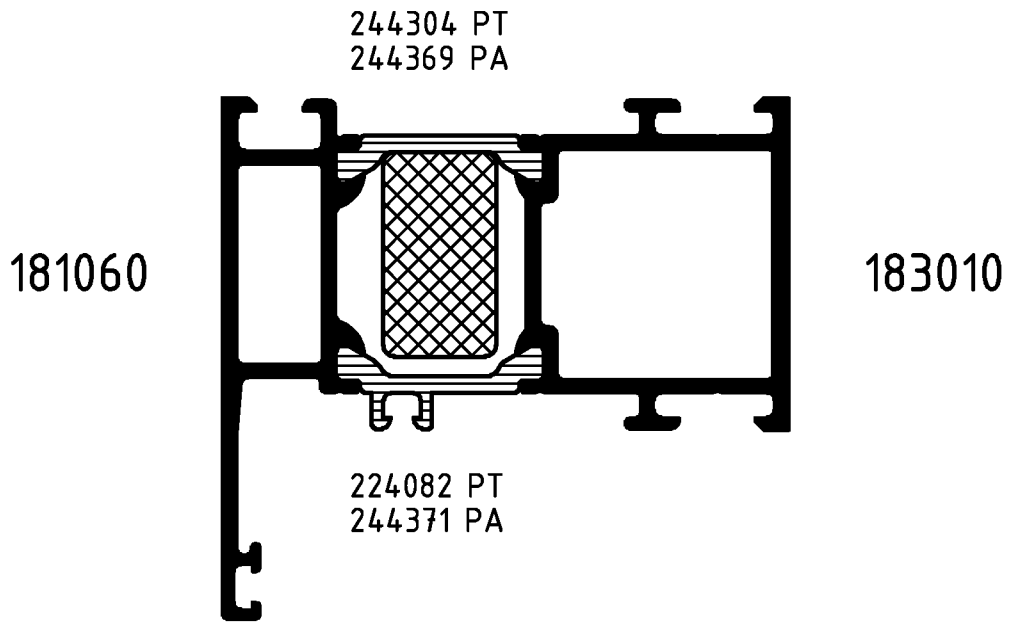

Achtung: Das Rollergebnis ist nach dem Verbund des Profiles anhand der Prüfmaße im Rollenplan
Attention: zu kontrollieren! Beachten Sie bitte auch die technischen Prüfhinweise im aktuellen Rollenhandbuch.

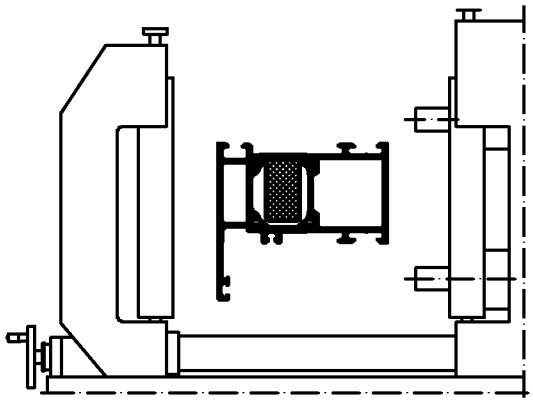

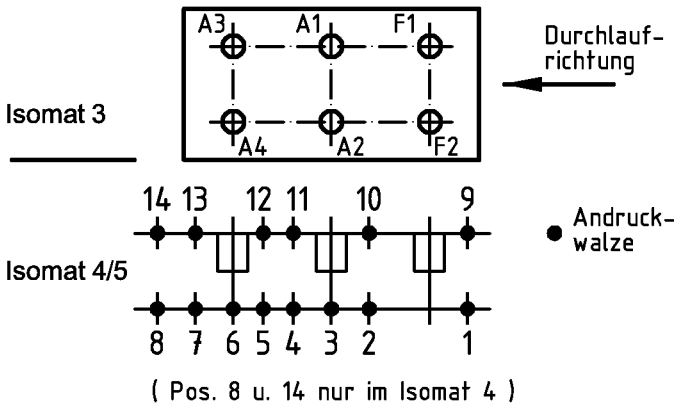

	Stck. Qty.	Art.-Nr. Art.-No. für Isomat 3/5	Art.-Nr. Art.-No. für Isomat 4	Bestückungsfolge (v. innen nach außen) Assembly sequence (inside to outside)
A1	1	280699 A	280699 A	R1/A1
A2	1	280699 A	280699 A	R1/A2
A3	1	280700 A	280699 A	R1/A3
A4	1	280700 A	280699 A	R1/A4
F1	1	280698 A		R1/F1
F2	1	280698 A		R1/F2

	Stck. Qty.	Art.-Nr. Zubehör Art.-No. Accessories
R1	6	280752 (Adapter)

Zulässige Abweichung Permissable tolerance
Paßmaße Close tol. | Abmaße Std. tolerance

Oberflächenabwicklung Circumference
mech. polished –
uml. total
beschichtet coated — - —

VP PU
Info-Plan:
Maßstab Scale 1 : 1
Gewicht Weight g/m
Werkstoff Material

Original / Änderung Revision / Version	0201		Datum Date	Name
Name Winkler			19.03.2008	
Artikelnummer PT Steg geändert		gez. drawn		Winkler
		gepr. checked		Finkemeyer
		ges. seen		Nienhüser

Benennung Title
Rollenplan
Isomat 3/4/5
ROYAL S 75.HI IsoModul

SCHÜCO

Zeichn.-Nr. Drawing No. 381730 RP 1000

EDV erstellt Ohne Unterschrift gültig generated by EDP valid without signature

Ersatz für Replacement for

Technical data subject to change. © Schüco International KG, Bielefeld, Germany. All Rights Reserved.
Technische Änderungen vorbehalten. © Schüco International KG, Bielefeld, Germany. Alle Rechte vorbehalten.