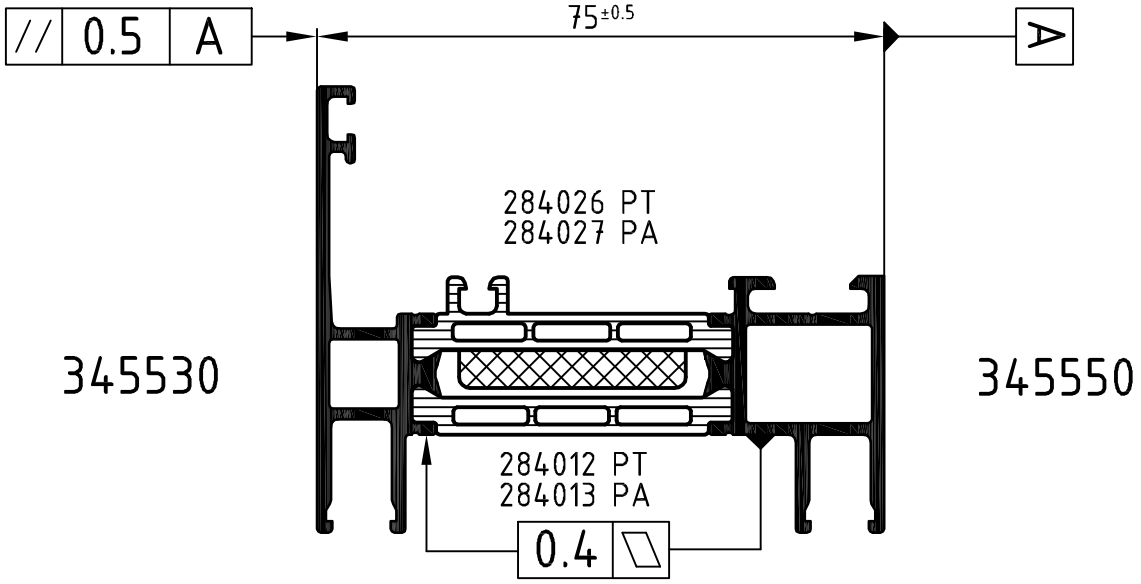


Achtung: Das Rollergebnis ist nach dem Verbund des Profiles anhand der Prüfmaße im Rollenplan
Attention: zu kontrollieren! Beachten Sie bitte auch die technischen Prüfhinweise im aktuellen Rollenhandbuch.

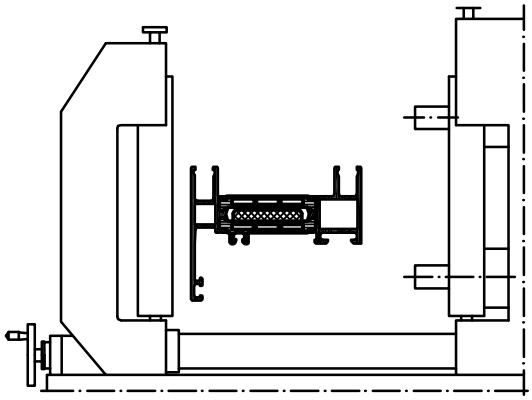

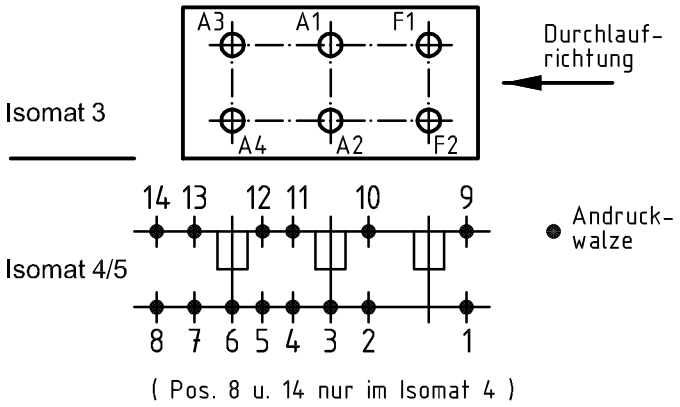


| | Stck. Qty. | Art.-Nr. Art.-No. für Isomat 3/5 | Art.-Nr. Art.-No. für Isomat 4 | Bestückungsfolge (v. innen nach außen) Assembly sequence (inside to outside) |
|---|---|---|---|---|
| A1 | 1 | 282590 B | 282590 B | R1/A1 |
| A2 | 1 | 282590 B | 282590 B | R1/A2 |
| A3 | 1 | 282591 B | 282590 B | R1/A3 |
| A4 | 1 | 282591 B | 282590 B | R1/A4 |
| F1 | 1 | 282592 B | | R1/F1 |
| F2 | 1 | 282592 B | | R1/F2 |

| | Stck. Qty. | Art.-Nr. Zubehör Art.-No. Accessories |
|---|---|---|
| R1 | 6 | 282821 (20.0 mm) |

| | | | |
|---|---|---|---|
| Zulässige Abweichung Permissable tolerance | | Oberflächenabwicklung Circumference | |
| | | mech. polished | – |
| | | uml. total | |
| Paßmaße Close tol. | Abmaße Std. tolerance | beschichtet coated | — - — |
| Original / Änderung Revision / Version | 0403 | Datum Date | Name |
| Name | | 08.12.2008 | |
| Bemaßung korrigiert | gez. drawn | Finkemeyer | |
| | gepr. checked | Winkler | |
| | ges. seen | Nienhüser | |

SCHÜCO

VP PU | Info-Plan:
Maßstab Scale 1 : 1 | Gewicht Weight
Werkstoff Material

Benennung Title
# Rollenplan
Isomat 3/4/5
Schüco AWS 75.SI IsoModul

Zeichn.-Nr. Drawing No. 382230 RP 1000

EDV erstellt: Ohne Unterschrift gültig generated by EDP valid without signature
Ersatz für Replacement for

Technical data subject to change. © Schüco International KG, Bielefeld, Germany. All Rights Reserved.
Technische Änderungen vorbehalten. © Schüco International KG, Bielefeld, Germany. Alle Rechte vorbehalten.