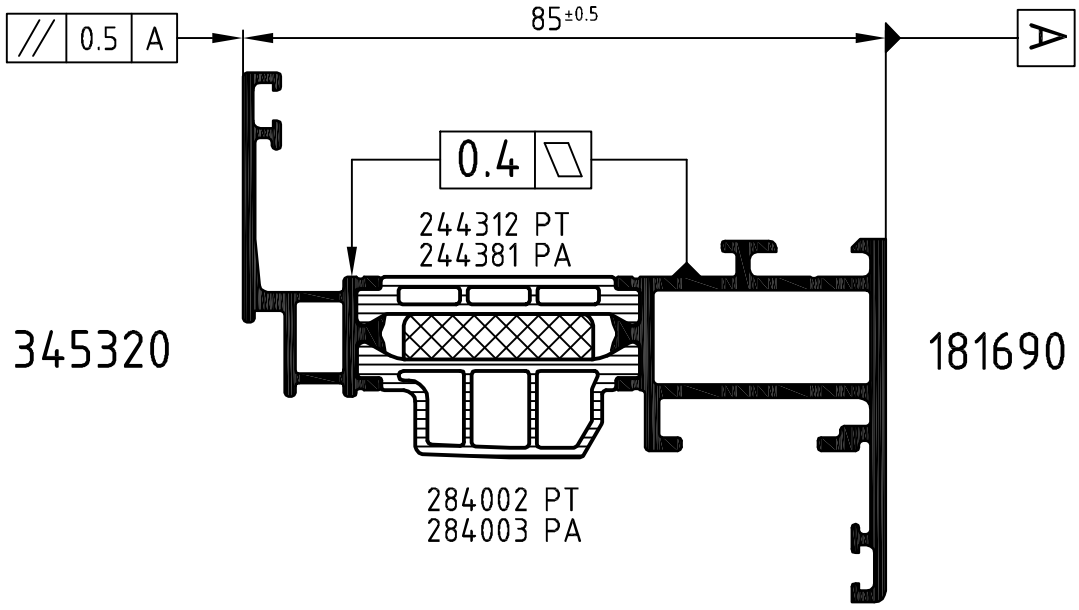

Achtung: Das Rollergebnis ist nach dem Verbund des Profiles anhand der Prüfmaße im Rollenplan
Attention: zu kontrollieren! Beachten Sie bitte auch die technischen Prüfhinweise im aktuellen Rollenhandbuch.

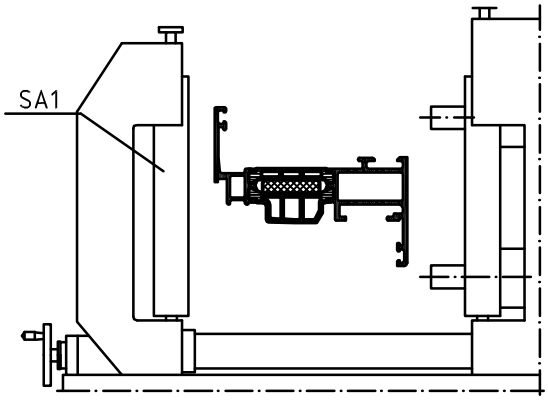

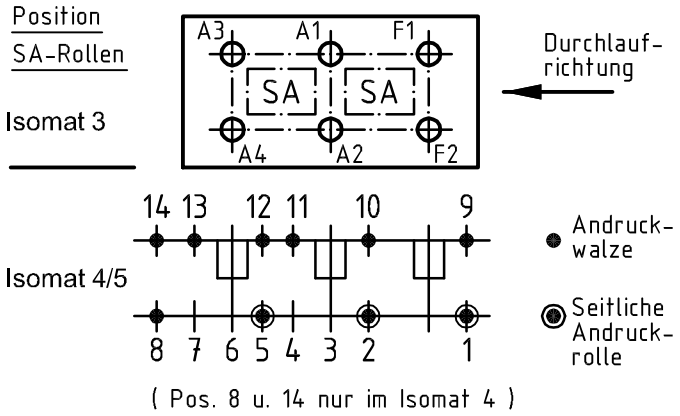

	Stck. Qty.	Art.-Nr. Art.-No. für Isomat 3/5	Art.-Nr. Art.-No. für Isomat 4	Bestückungsfolge (v. innen nach außen) Assembly sequence (inside to outside)
A1	1	280736 A	280736 A	R1/A1
A2	1	280736 A	280736 A	R1/A2
A3	1	280737 A	280736 A	R1/A3
A4	1	280737 A	280736 A	R1/A4
F1	1	280738 A		R1/F1
F2	1	280738 A		R1/F2

	Stck. Qty.	Art.-Nr. Zubehör Art.-No. Accessories
R1	6	280752
SA1	3	296863*
		*Isomat 3: 2

		Zulässige Abweichung Permissable tolerance	Oberflächenabwicklung Circumference	VP PU
			mech. polished –	Info-Plan:
			uml. total	Maßstab Scale 1 : 1
Paßmaße Close tol.	Abmaße Std. tolerance		beschichtet coated — - —	Gewicht Weight
Original / Änderung Revision / Version	0302		Datum Date	Name
Name			18.02.2009	
Stück entfernt		gez. drawn		Winkler
		gepr. checked		Finkemeyer
		ges. seen		Nienhüser

Werkstoff Material

Benennung Title

Rollenplan
Isomat 3/4/5

Schüco AWS 75.SI — IsoModul

Zeichn.-Nr. Drawing No. **382460 RP 1000**

EDV erstellt Ohne Unterschrift gültig generated by EDP valid without signature

Ersatz für Replacement for

SCHÜCO

Technical data subject to change. © Schüco International KG, Bielefeld, Germany. All Rights Reserved.
Technische Änderungen vorbehalten. © Schüco International KG, Bielefeld, Germany. Alle Rechte vorbehalten.