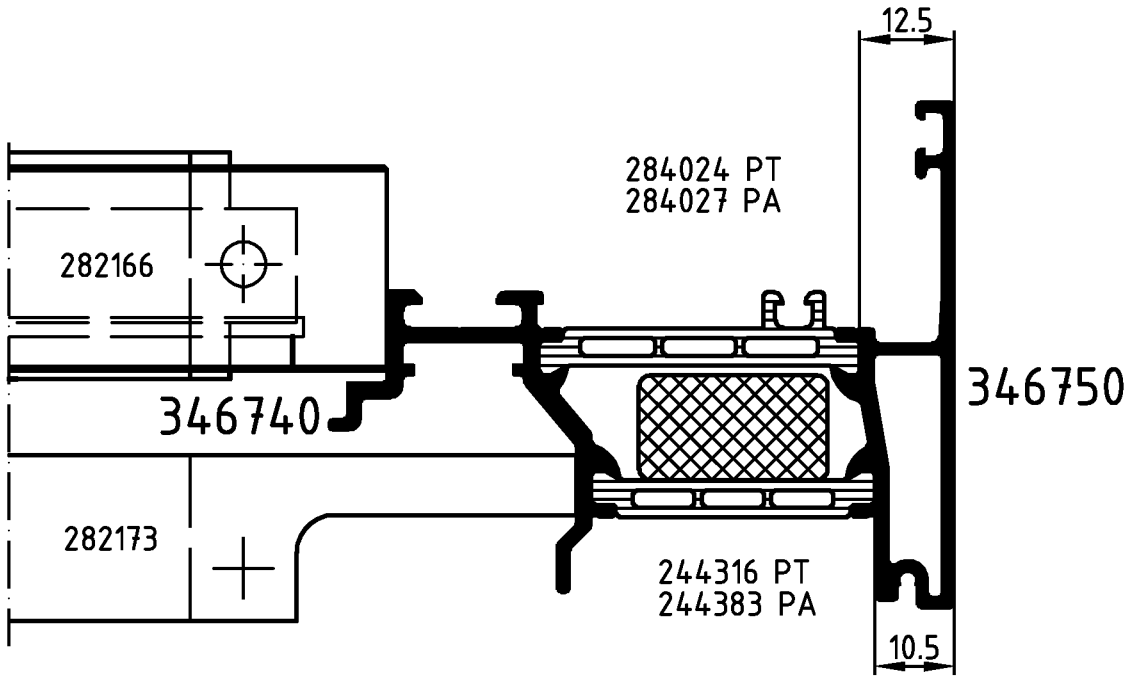

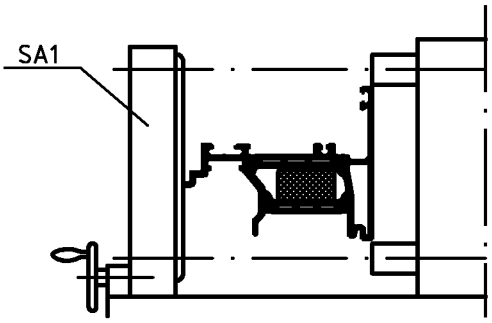

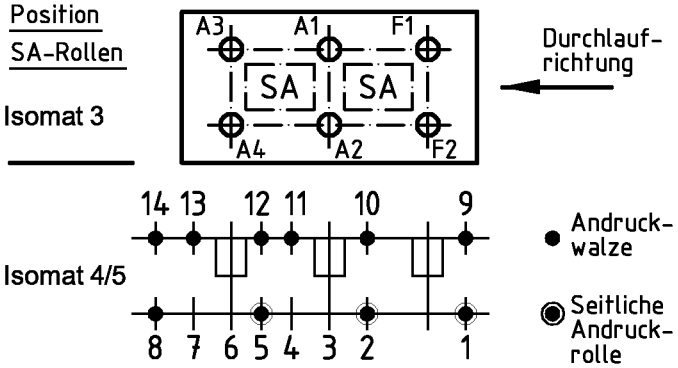

(Pos. 8 u. 14 nur im Isomat 4)

Bitte beachten Sie die technischen Hinweise in den Isomat-Handbüchern und überprüfen Sie das Rollergebnis anhand des Prüfplanes!

	Stck.	Art.-Nr. für Isomat 3/5	Art.-Nr. für Isomat 4	Bestückungsfolge (v. innen nach außen)
A1	1	282590 B	282590 B	R1/R3/A1
A2	1	280736 B	280736 B	R1/R2/A2/R4
A3	1	282591 B	282590 B	R1/R3/A3
A4	1	280737 B	280736 B	R1/R2/A4/R4
F1	1	282592 B		R1/R3/F1
F2	1	280738 B		R1/R2/F2/R4

	Stck.	Art.-Nr. Zubehör
R1	6	296229
R2	3	280743
R3	3	280749
R4	3	296210
SA1	3	282166*
SA1	3	282173*
		*Isomat 3: 2Stck.

Zulässige Abweichung Permissable tolerance	Oberflächenabwicklung Circumference	VP PU	Info-Plan:
	mech. polished –	Maßstab Scale 1 : 1	Gewicht Weight g/m
Paßmaße Close tol. / Abmaße Std. tolerance	beschichtet coated	Werkstoff Material	

Original / Änderung Revision / Version	0201		Datum Date	Name
Name	Finkemeyer		11.04.2005	FINKCA
284027 und 244383 korrigiert		gez. drawn		Finkemeyer
		gepr. checked		Winkler
		ges. seen		Nienhüser

Benennung Title: **Rollenplan**
Isomat 3/4/5
Royal S 75.HI+ IsoModul

SCHÜCO

Zeichn.-Nr. Drawing No.: 382500 RP 1000

EDV erstellt Ohne Unterschrift gültig generated by EDP valid without signature

Ersatz für Replacement for

Fuer die Herstellung und Entwurf wird das Eigentum ausdrucklich vorbehalten und der gesetzliche Schutz gemaess BGB Parag. 823,826,1004 voll in Anspruch genommen. -Unbefugte Vervielfaeltigungen, Verbreitungen und Wiedergaben -ganz oder teilweise- werden gmaess 2 Absatz 2 Ziffer 7,96ff. und 106ff. Urhebergesetz sowie u.U. nach Parag.1,3,4,18 und 19 zivil- und strafrechtlich verfolgt. Bezueglich Rechtsansprueche a.d. Benutzung gelten unsere allgemeinen Verkaufs- und Lieferbedingungen.