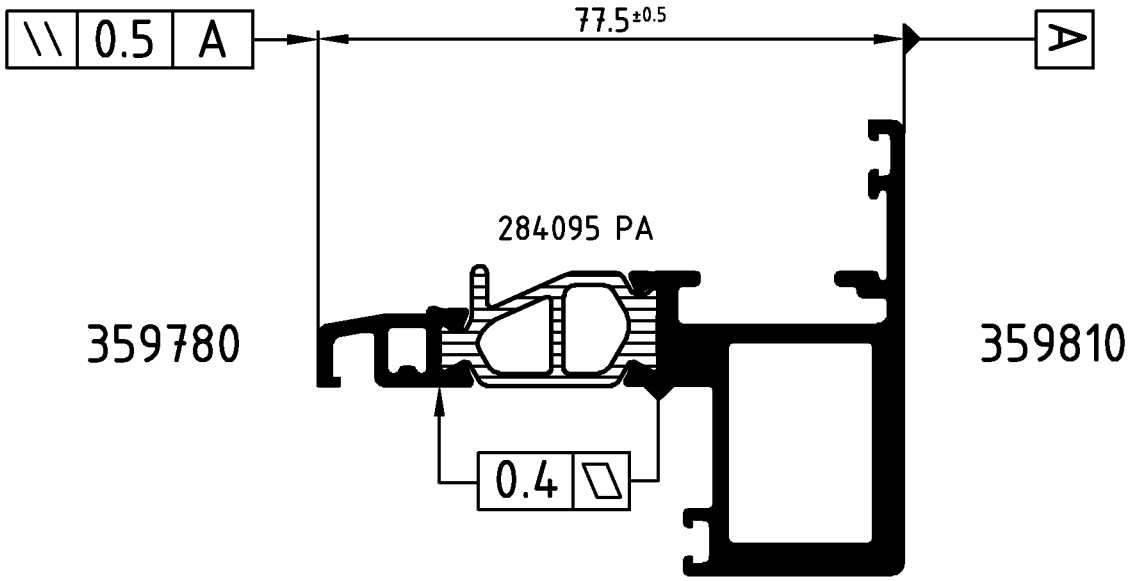

Achtung: Das Rollergebnis ist nach dem Verbund des Profiles anhand der Prüfmaße im Rollenplan
Attention: zu kontrollieren! Beachten Sie bitte auch die technischen Prüfhinweise im aktuellen Rollenhandbuch.

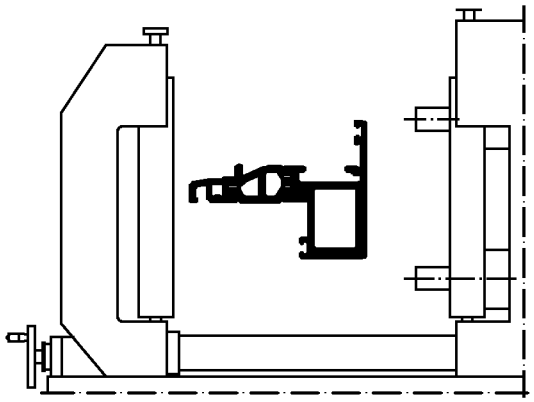

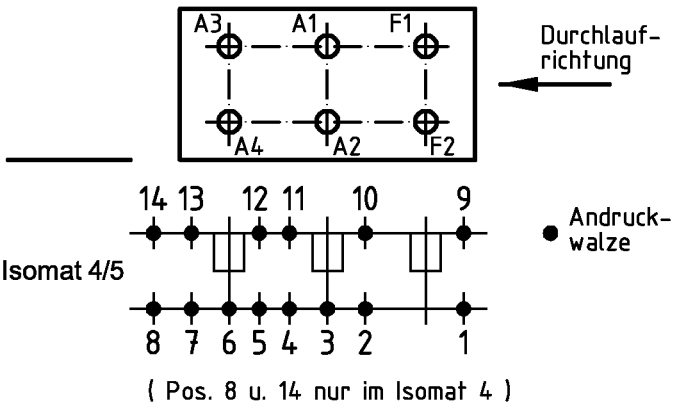

	Stck. Qty.	Art.-Nr. Art.-No. für Isomat 5	Art.-Nr. Art.-No. für Isomat 4	Bestückungsfolge (v. innen nach außen) Assembly sequence (inside to outside)
A1	1	282938	282938	
A2	1	282940	282940	R1/A2
A3	1	282939	282938	
A4	1	282940	282940	R1/A4
F1	1	282936		R2/F1
F2	1	282937		R1/F2

	Stck. Qty.	Art.-Nr. Zubehör Art.-No. Accessories
R1	3	296210 (10.0 mm)
R2	1	299293 (3.0 mm)

Zulässige Abweichung Permissable tolerance		Oberflächenabwicklung Circumference		
		mech. polished	–	
		uml. total		
Paßmaße Close tol.	Abmaße Std. tolerance	beschichtet coated		
Original / Änderung Revision / Version	0100	Datum Date	Name	
Name		05.05.2006	winkan	
		gez. drawn	Winkler	
		gepr. checked	Finkemeyer	
		ges. seen	Nienhüser	

VP PU

Info-Plan:

Maßstab Scale 1 : 1

Gewicht Weight g/m

Werkstoff Material

Benennung Title

Rollenplan
Isomat 4/5

Royal S 75BS.HI Sonderrollen

SCHÜCO

Zeichn.-Nr. Drawing No. 382680 RP 1000

EDV erstellt Ohne Unterschrift gültig generated by EDP valid without signature

Ersatz für Replacement for

Technical data subject to change. © Schüco International KG, Bielefeld, Germany. All Rights Reserved.
Technische Änderungen vorbehalten. © Schüco International KG, Bielefeld, Germany. Alle Rechte vorbehalten.