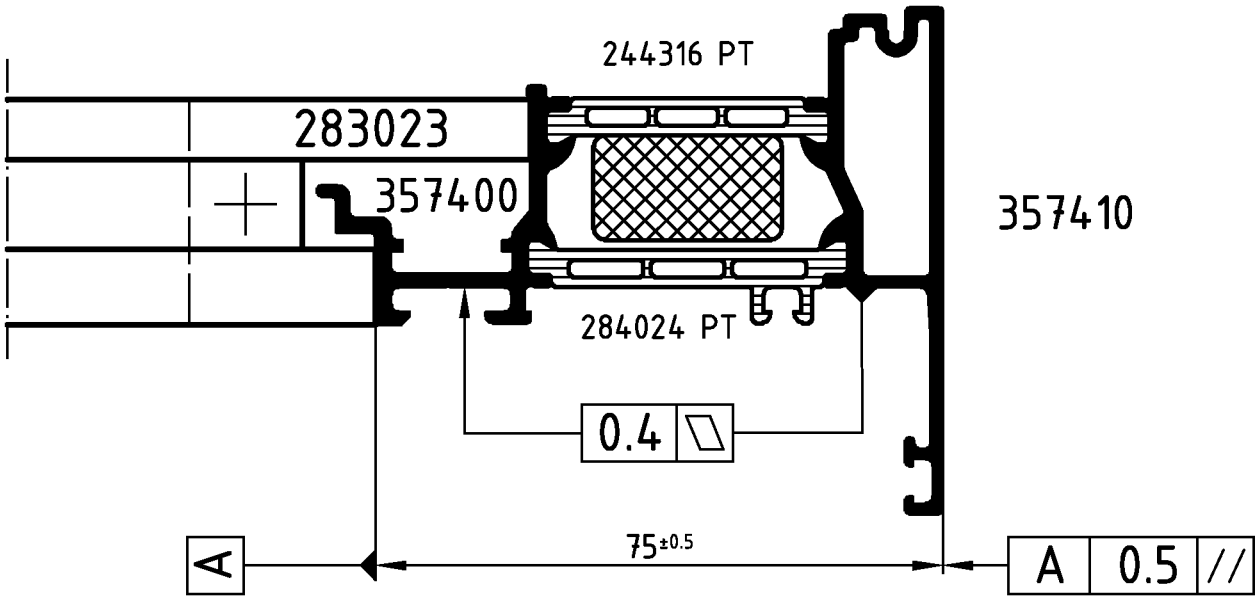

Achtung: Das Rollergebnis ist nach dem Verbund des Profiles anhand der Prüfmaße im Rollenplan
Attention: zu kontrollieren! Beachten Sie bitte auch die technischen Prüfhinweise im aktuellen Rollenhandbuch.

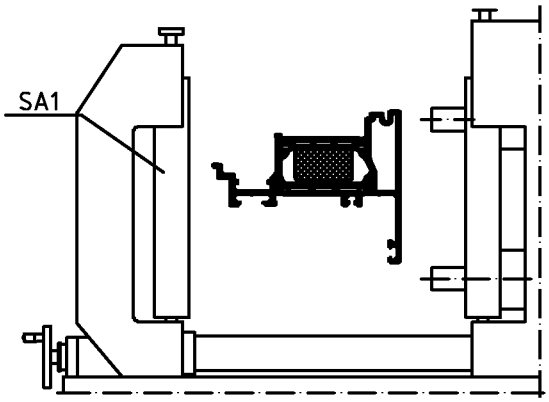

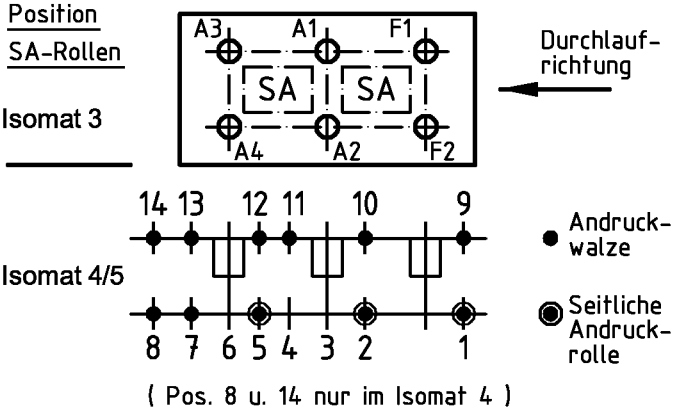

	Stck. Qty.	Art.-Nr. Art.-No. für Isomat 3/5	Art.-Nr. Art.-No. für Isomat 4	Bestückungsfolge (v. innen nach außen) Assembly sequence (inside to outside)
A1	1	280736 B	280736 B	R1/A1/R4
A2	1	282590 B	282590 B	R2/R3/A2
A3	1	280737 B	280736 B	R1/A2/R4
A4	1	282591 B	282590 B	R2/R3/A4
F1	1	280738 B		R1/F1/R4
F2	1	282592 B		R2/R3/F2

	Stck. Qty.	Art.-Nr. Zubehör Art.-No. Accessories
R1	3	280753 (15.0 mm)
R2	3	296229 (5.5 mm)
R3	3	280749 (7.0 mm)
R4	3	299293 (3.0 mm)
SA1	3	283023*
		*Isomat 3: 2 Stck.

		Zulässige Abweichung Permissable tolerance	Oberflächenabwicklung Circumference	VP PU	Info-Plan:
			mech. polished –	Maßstab Scale 1 : 1	Gewicht Weight g/m
			uml. total		
Paßmaße Close tol.	Abmaße Std. tolerance		beschichtet coated — - —	Werkstoff Material	
Original / Änderung Revision / Version	0100		Datum Date	Name	
Name			06.09.2006	finkca	Benennung Title
		gez. drawn		Finkemeyer	Rollenplan
		gepr. checked		Winkler	Isomat 3/4/5
		ges. seen		Nienhüser	Schüco AWS 75.SI IsoModul
		SCHÜCO			Zeichn.-Nr. Drawing No. 384100 RP 1000
					EDV erstellt Ohne Unterschrift gültig generated by EDP valid without signature
					Ersatz für Replacement for

Technical data subject to change. © Schüco International KG, Bielefeld, Germany. All Rights Reserved.
Technische Änderungen vorbehalten. © Schüco International KG, Bielefeld, Germany. Alle Rechte vorbehalten.