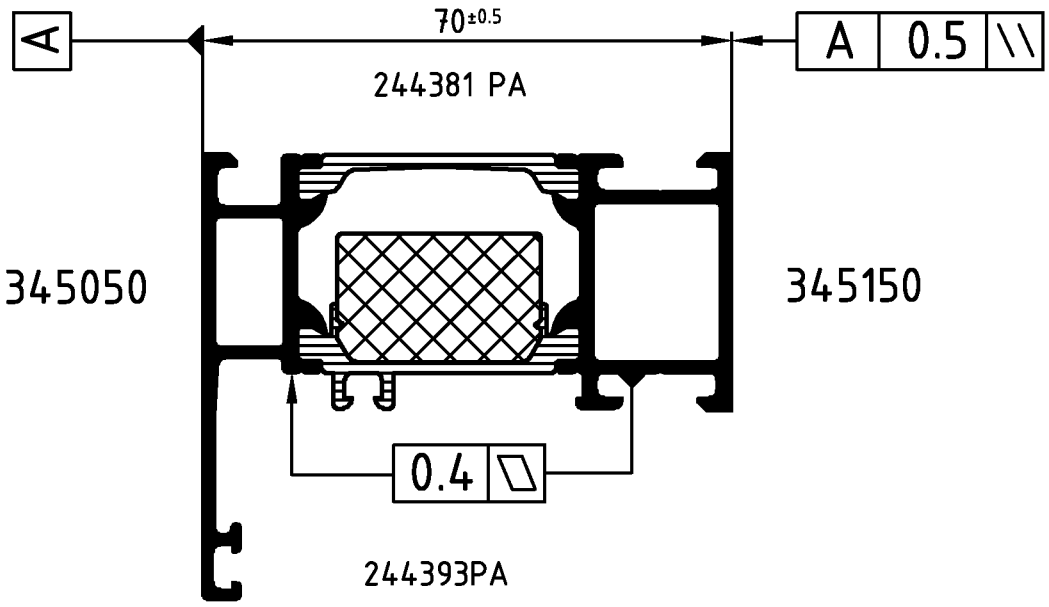

Achtung: Das Rollergebnis ist nach dem Verbund des Profiles anhand der Prüfmaße im Rollenplan
Attention: zu kontrollieren! Beachten Sie bitte auch die technischen Prüfhinweise im aktuellen Rollenhandbuch.

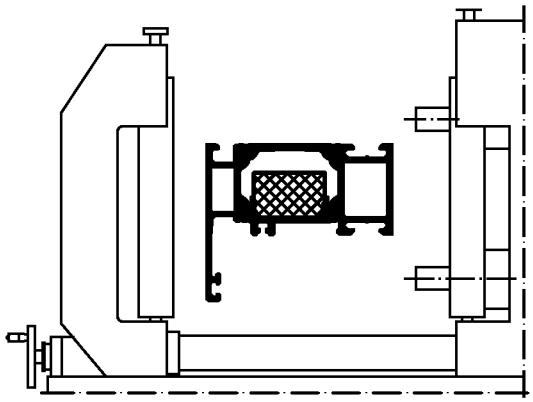

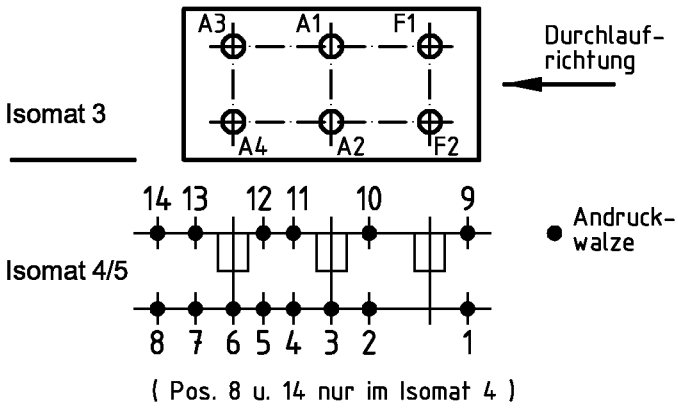

	Stck. Qty.	Art.-Nr. Art.-No. für Isomat 3/5	Art.-Nr. Art.-No. für Isomat 4	Bestückungsfolge (v. innen nach außen) Assembly sequence (inside to outside)
A1	1	280736 B	280736 B	R1/A1
A2	1	280736 B	280736 B	R1/A2
A3	1	280737 B	280736 B	R1/A3
A4	1	280737 B	280736 B	R1/A4
F1	1	280738 B		R1/F1
F2	1	280738 B		R1/F2

	Stck. Qty.	Art.-Nr. Zubehör Art.-No. Accessories
R1	6	282821 (20.0 mm)

		Zulässige Abweichung Permissable tolerance	Oberflächenabwicklung Circumference	
			mech. polished	–
			uml. total	
Paßmaße Close tol.	Abmaße Std. tolerance		beschichtet coated	— - —

Original / Änderung Revision / Version	0100	Datum Date	Name
Name		17.05.2006	finkca
	gez. drawn		Finkemeyer
	gepr. checked		Winkler
	ges. seen		Nienhüser

VP PU

Info-Plan:

Maßstab Scale 1 : 1

Gewicht Weight g/m

Werkstoff Material

Benennung Title

Rollenplan

Isomat 3/4/5

Schüco AWS 70.HI IsoModul

Zeichn.-Nr. Drawing No. 384270 RP 1000

SCHÜCO

EDV erstellt
Ohne Unterschrift gültig
generated by EDP
valid without signature

Ersatz für
Replacement
for

Technical data subject to change. © Schüco International KG, Bielefeld, Germany. All Rights Reserved.
Technische Änderungen vorbehalten. © Schüco International KG, Bielefeld, Germany. Alle Rechte vorbehalten.