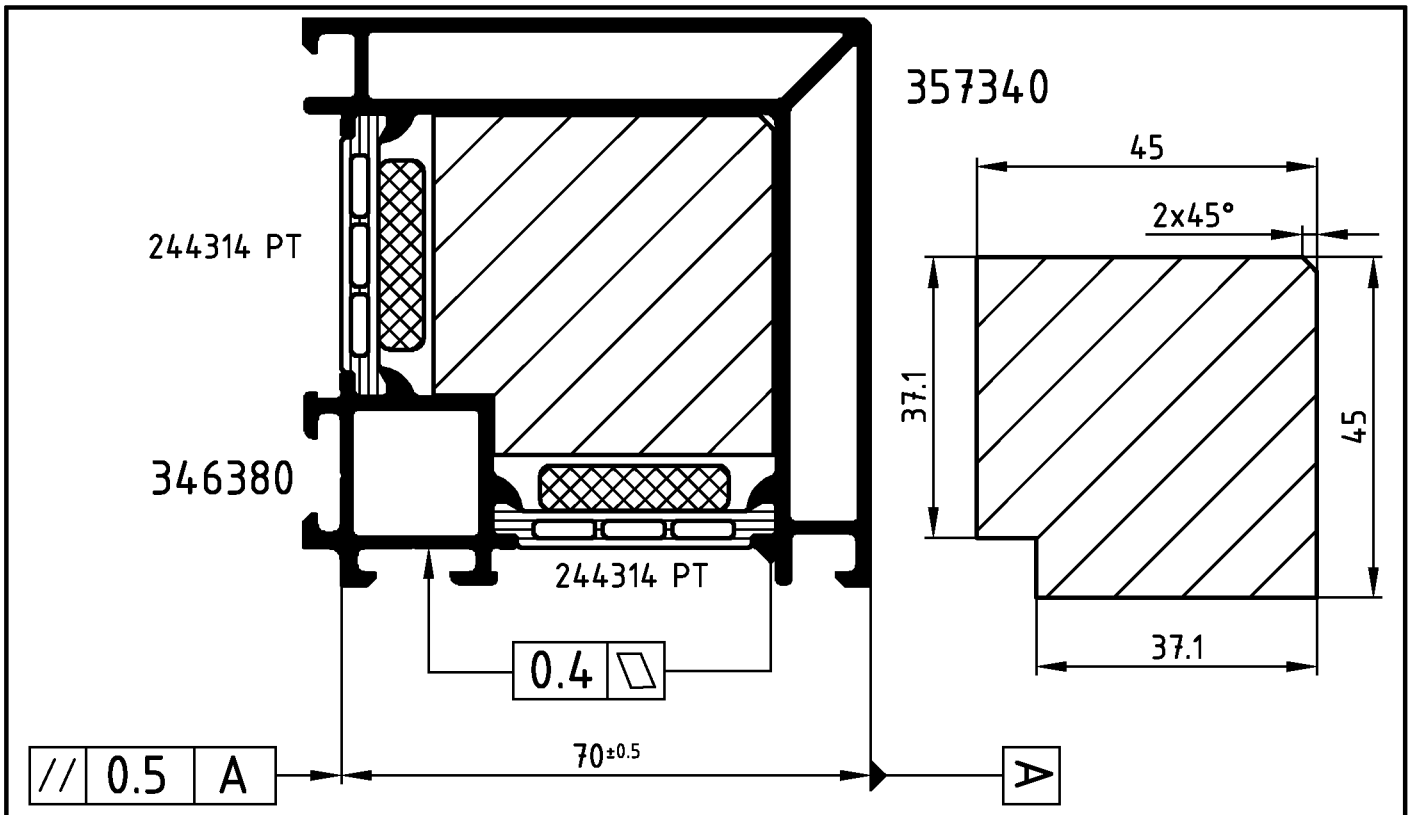

Jede Seite in 2 Durchgängen rollen! Einschiebling in Eigenfertigung

Achtung: Das Rollergebnis ist nach dem Verbund des Profiles anhand der Prüfmaße im Rollenplan
Attention: zu kontrollieren! Beachten Sie bitte auch die technischen Prüfhinweise im aktuellen Rollenhandbuch.

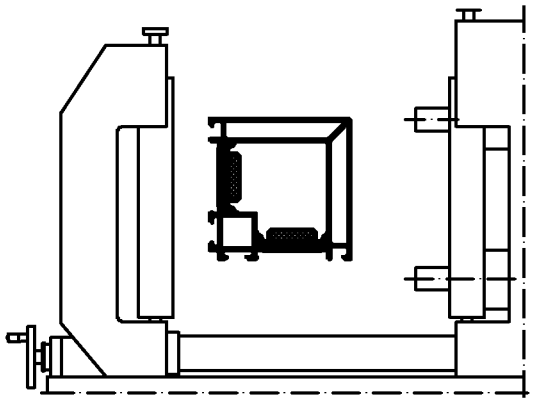

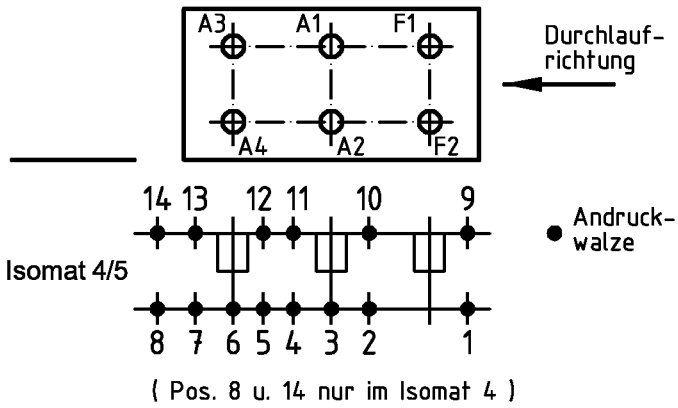

	Stck. Qty.	Art.-Nr. Art.-No. für Isomat 5	Art.-Nr. Art.-No. für Isomat 4	Bestückungsfolge (v. innen nach außen) Assembly sequence (inside to outside)
A1	1	296272	296272	
A2	1	280736 B	280736 B	R1/R2/A4/R2
A3	1	296272	296272	
A4	1	280737 B	280736 B	R1/R2/A4/R2
F1	1	296272		
F2	1	280738 B		R1/R2/F2/R2

	Stck. Qty.	Art.-Nr. Zubehör Art.-No. Accessories
R1	3	280749 (7.0 mm)
R2	6	296229 (5.5 mm)

Zulässige Abweichung Permissable tolerance	Oberflächenabwicklung Circumference	VP PU	Info-Plan:
	mech. polished –	Maßstab Scale 1 : 1	Gewicht Weight g/m
	uml. total		
Paßmaße Close tol. / Abmaße Std. tolerance	beschichtet coated — - —	Werkstoff Material	
Original / Änderung Revision / Version 0100	Datum Date / Name	Benennung Title	Rollenplan Isomat 4/5
Name	23.08.2006 finkca		
	gez. drawn Finkemeyer		
	gepr. checked Winkler		
	ges. seen Nienhüser	Schüco AWS 70.HI	IsoModul
	SCHÜCO	Zeichn.-Nr. Drawing No.	384920 RP 1000
		EDV erstellt Ohne Unterschrift gültig generated by EDP valid without signature	Ersatz für Replacement for

Technical data subject to change. © Schüco International KG, Bielefeld, Germany. All Rights Reserved.
Technische Änderungen vorbehalten. © Schüco International KG, Bielefeld, Germany. Alle Rechte vorbehalten.