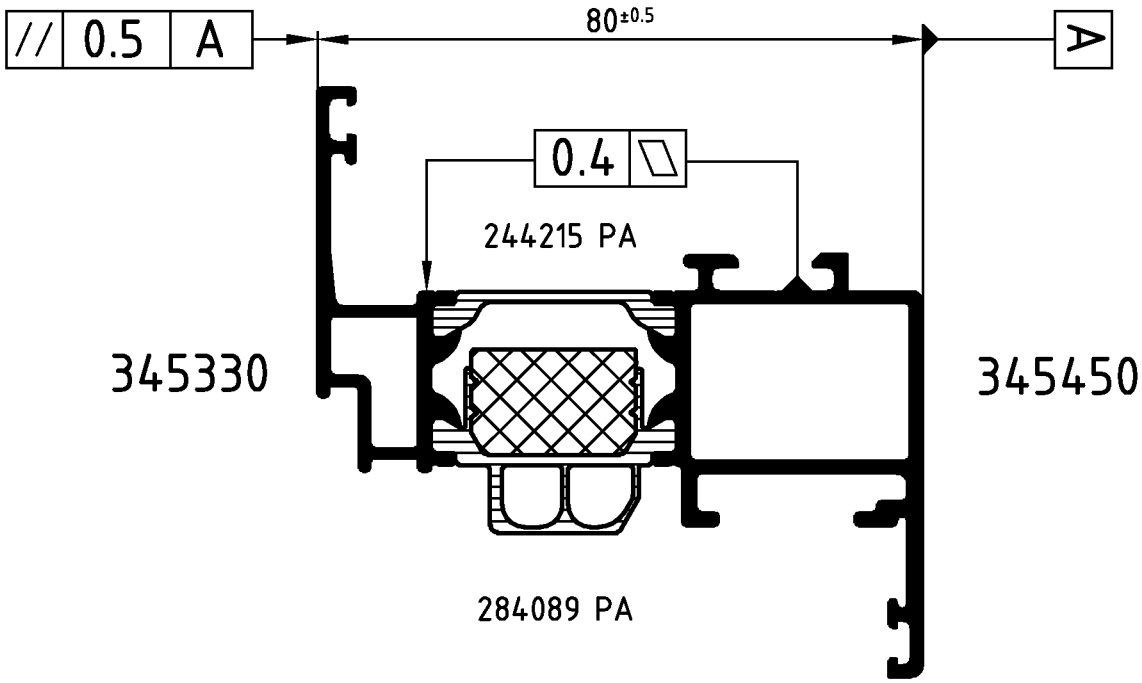

Achtung: / **Attention:** Das Rollergebnis ist nach dem Verbund des Profiles anhand der Prüfmaße im Rollenplan zu kontrollieren! Beachten Sie bitte auch die technischen Prüfhinweise im aktuellen Rollenhandbuch.

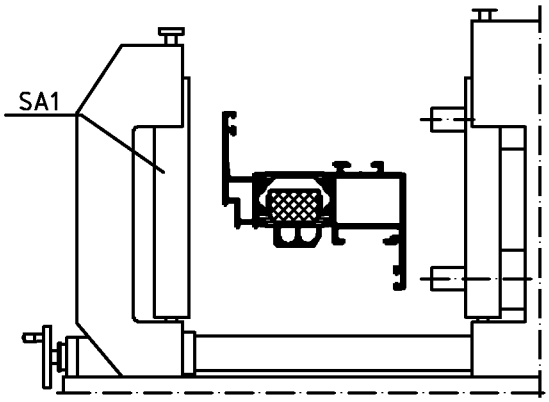

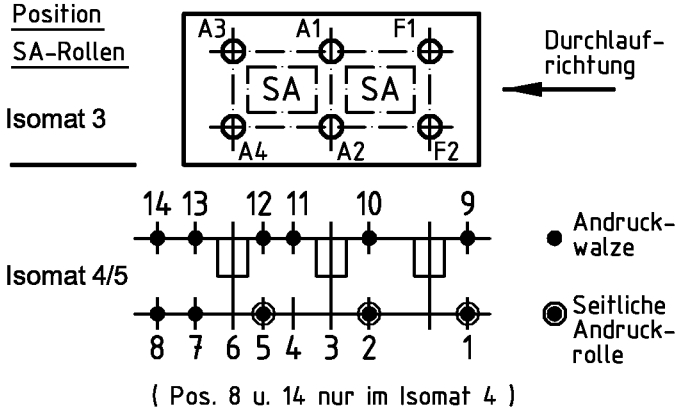

	Stck. Qty.	Art.-Nr. Art.-No. für Isomat 3/5	Art.-Nr. Art.-No. für Isomat 4	Bestückungsfolge (v. innen nach außen) Assembly sequence (inside to outside)
A1	1	280702 A	280702 A	R1/A1
A2	1	280702 A	280702 A	R1/A2
A3	1	280703 A	280702 A	R1/A3
A4	1	280703 A	280702 A	R1/A4
F1	1	280701 A		R1/F1
F2	1	280701 A		R1/F2

	Stck. Qty.	Art.-Nr. Zubehör Art.-No. Accessories
R1	6	280752 (Adapter)
SA1	3	296863*
		*Isomat 3: 2 Stück

Zulässige Abweichung Permissable tolerance	Oberflächenabwicklung Circumference	VP PU	Info-Plan:
	mech. polished –	Maßstab Scale 1 : 1	Gewicht Weight g/m
	uml. total		
Paßmaße Close tol. / Abmaße Std. tolerance	beschichtet coated — - —	Werkstoff Material	

Original / Änderung Revision / Version	0201		Datum Date	Name
Name	Finkemeyer		24.01.2007	finkca
SA1 geändert		gez. drawn		Finkemeyer
		gepr. checked		Winkler
		ges. seen		Nienhüser

Benennung Title: **Rollenplan**
Isomat 3/4/5
Schüco AWS 70.HI IsoModul

SCHÜCO

Zeichn.-Nr. Drawing No.: 386290 RP 1000

EDV erstellt Ohne Unterschrift gültig generated by EDP valid without signature

Ersatz für Replacement for

Technical data subject to change. © Schüco International KG, Bielefeld, Germany. All Rights Reserved.
Technische Änderungen vorbehalten. © Schüco International KG, Bielefeld, Germany. Alle Rechte vorbehalten.