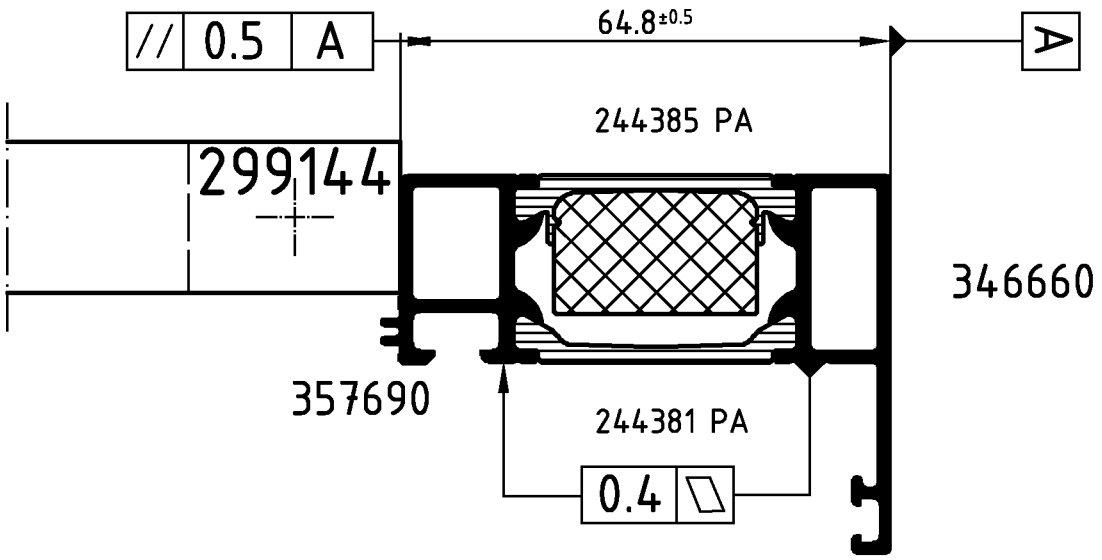

Achtung: / **Attention:** Das Rollergebnis ist nach dem Verbund des Profiles anhand der Prüfmaße im Rollenplan zu kontrollieren! Beachten Sie bitte auch die technischen Prüfhinweise im aktuellen Rollenhandbuch.

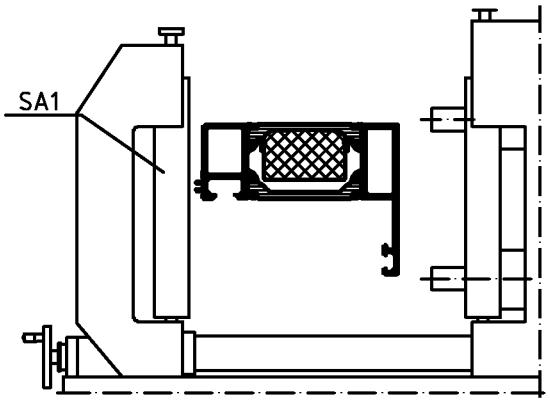

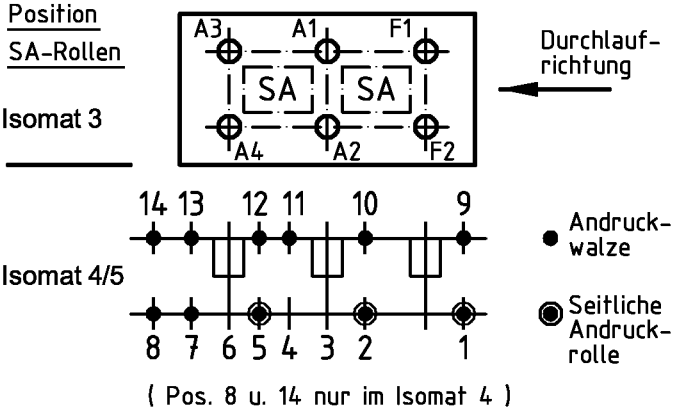

	Stck. Qty.	Art.-Nr. Art.-No. für Isomat 3/5	Art.-Nr. Art.-No. für Isomat 4	Bestückungsfolge (v. innen nach außen) Assembly sequence (inside to outside)
A1	1	280736 B	280736 B	R1/R2/A1/R3
A2	1	280736 B	280736 B	R1/R2/A2/R3
A3	1	280737 B	280736 B	R1/R2/A3/R3
A4	1	280737 B	280736 B	R1/R2/A4/R3
F1	1	280738 B		R1/R2/F1/R3
F2	1	280738 B		R1/R2/F2/R3

	Stck. Qty.	Art.-Nr. Zubehör Art.-No. Accessories
R1	6	280741 (5.3 mm)
R2	6	280749 (7.0 mm)
R3	6	296229 (5.5 mm)
SA1	3	299144*
		*Isomat 3: 2 Stck.

Zulässige Abweichung Permissable tolerance		Oberflächenabwicklung Circumference	
		mech. polished	–
		uml. total	
Paßmaße Close tol.	Abmaße Std. tolerance	beschichtet coated	— - —
Original / Änderung Revision / Version	0100	Datum Date	Name
Name		28.08.2006	finkca
		gez. drawn	Finkemeyer
		gepr. checked	Winkler
		ges. seen	Nienhüser

VP PU

Info-Plan:

Maßstab Scale 1 : 1

Gewicht Weight g/m

Werkstoff Material

Benennung Title

Rollenplan

Isomat 3/4/5

Schüco AWS 70.HI IsoModul

Zeichn.-Nr. Drawing No. 386770 RP 1000

SCHÜCO

EDV erstellt Ohne Unterschrift gültig generated by EDP valid without signature

Ersatz für Replacement for

Technical data subject to change. © Schüco International KG, Bielefeld, Germany. All Rights Reserved.
Technische Änderungen vorbehalten. © Schüco International KG, Bielefeld, Germany. Alle Rechte vorbehalten.