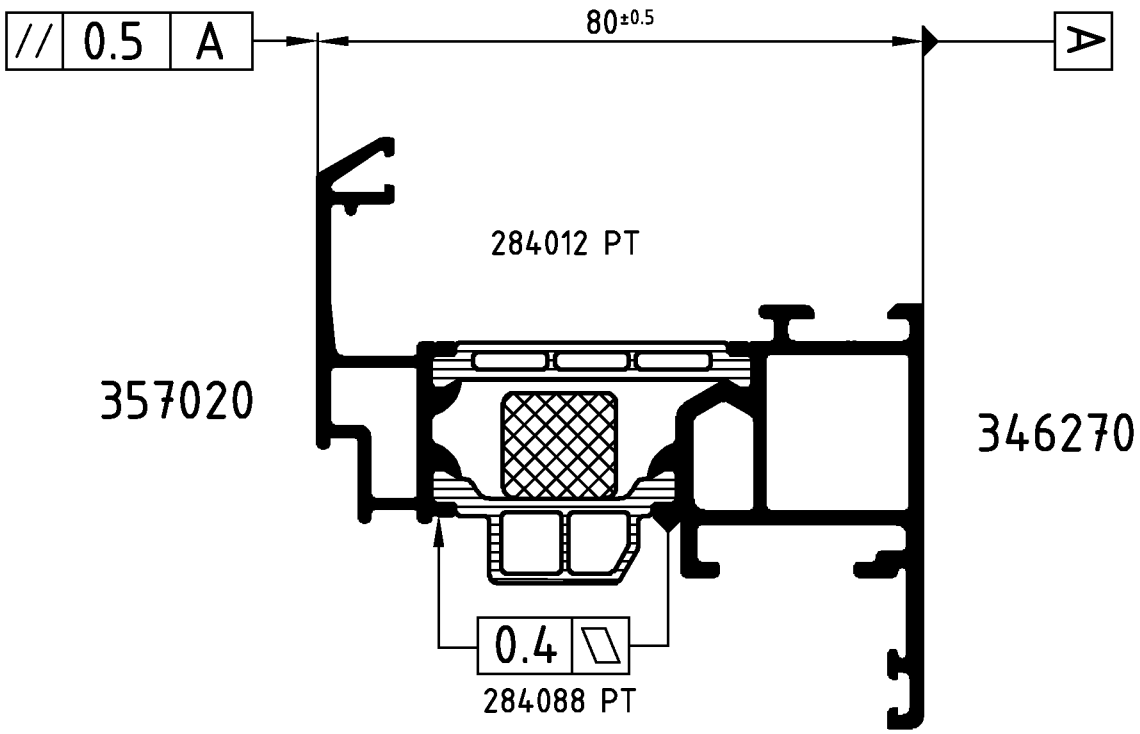

Achtung: / **Attention:** Das Rollergebnis ist nach dem Verbund des Profiles anhand der Prüfmaße im Rollenplan zu kontrollieren! Beachten Sie bitte auch die technischen Prüfhinweise im aktuellen Rollenhandbuch.

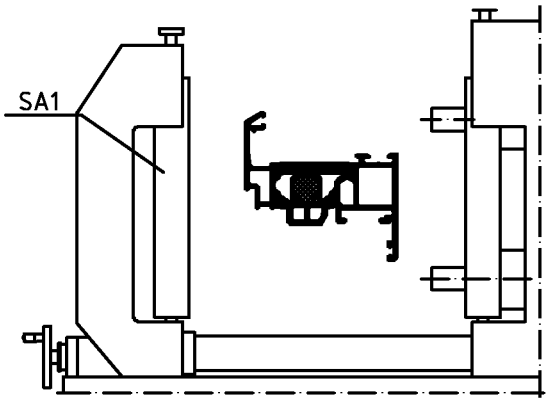

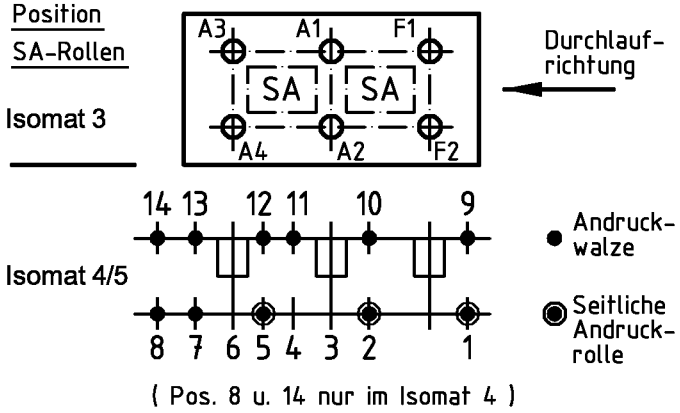

	Stck. Qty.	Art.-Nr. Art.-No. für Isomat 3/5	Art.-Nr. Art.-No. für Isomat 4	Bestückungsfolge (v. innen nach außen) Assembly sequence (inside to outside)
A1	1	282590 A	282590 A	R1/A1
A2	1	280702 A	280702 A	R2/A2
A3	1	282591 A	282590 A	R1/A3
A4	1	280703 A	280702 A	R2/A4
F1	1	282592 A		R1/F1
F2	1	280701 A		R2/F2

	Stck. Qty.	Art.-Nr. Zubehör Art.-No. Accessories
R1	3	280750 (Adapter)
R2	3	280752 (Adapter)
SA1	3	296865*
		*Isomat 3: 2 Stück

Zulässige Abweichung Permissable tolerance	Oberflächenabwicklung Circumference	VP PU	Info-Plan:
	mech. polished –	Maßstab Scale 1 : 1	Gewicht Weight g/m
Paßmaße Close tol. / Abmaße Std. tolerance	uml. total / beschichtet coated — - —	Werkstoff Material	
Original / Änderung Revision / Version 0100	Datum Date / Name	Benennung Title	
Name	04.09.2006 finkca	Rollenplan	
	gez. drawn: Finkemeyer	Isomat 3/4/5	
	gepr. checked: Winkler	Schüco AWS 70 RL.HI	IsoModul
	ges. seen: Nienhüser	Zeichn.-Nr. Drawing No. 386980 RP 1000	
SCHÜCO		EDV erstellt Ohne Unterschrift gültig generated by EDP valid without signature	Ersatz für Replacement for

Technical data subject to change. © Schüco International KG, Bielefeld, Germany. All Rights Reserved.
Technische Änderungen vorbehalten. © Schüco International KG, Bielefeld, Germany. Alle Rechte vorbehalten.