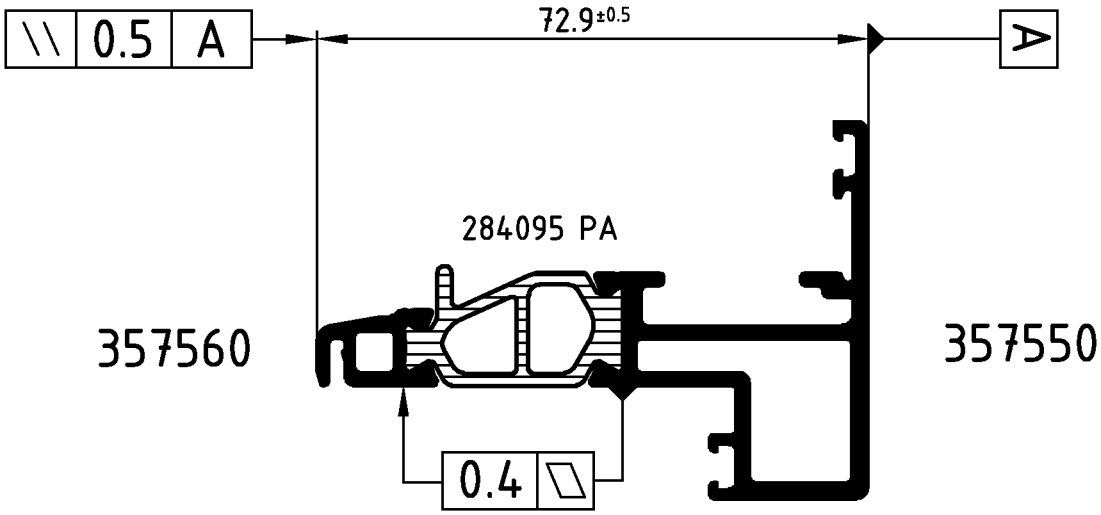

Achtung: Das Rollergebnis ist nach dem Verbund des Profiles anhand der Prüfmaße im Rollenplan
Attention: zu kontrollieren! Beachten Sie bitte auch die technischen Prüfhinweise im aktuellen Rollenhandbuch.

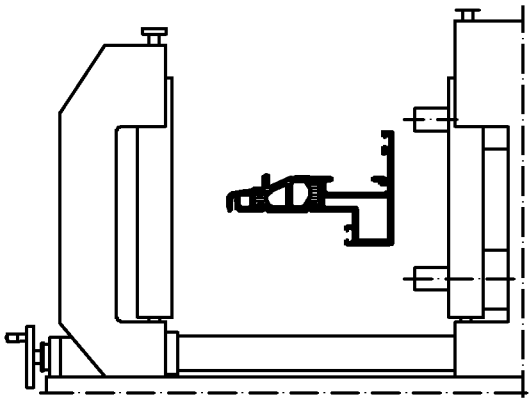

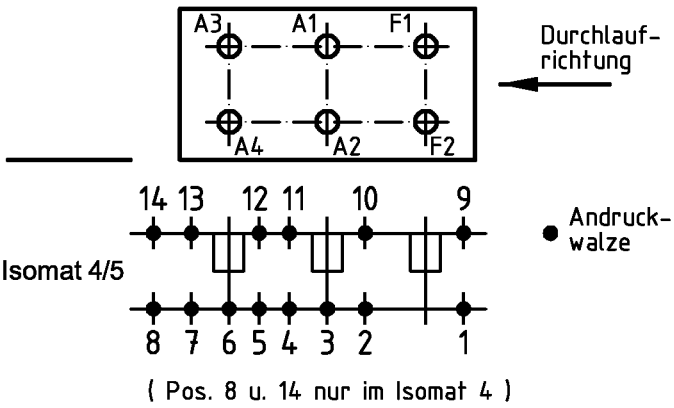

	Stck. Qty.	Art.-Nr. Art.-No. für Isomat 5	Art.-Nr. Art.-No. für Isomat 4	Bestückungsfolge (v. innen nach außen) Assembly sequence (inside to outside)
A1	1	282938	282938	
A2	1	283111	283111	R1/A2
A3	1	282939	282938	
A4	1	283111	283111	R1/A4
F1	1	282936		R2/F1
F2	1	282937		R1/F2

	Stck. Qty.	Art.-Nr. Zubehör Art.-No. Accessories
R1	3	296210 (10.0 mm)
R2	1	296449 (2.0 mm)

		Zulässige Abweichung Permissable tolerance	Oberflächenabwicklung Circumference		
			mech. polished	–	
			uml. total		
Paßmaße Close tol.	Abmaße Std. tolerance		beschichtet coated	— - —	
Original / Änderung Revision / Version	0100		Datum Date	Name	
Name			03.11.2006	finkca	
		gez. drawn		Finkemeyer	
		gepr. checked		Winkler	
		ges. seen		Nienhüser	

VP PU

Info-Plan:

Maßstab Scale 1 : 1

Gewicht Weight g/m

Werkstoff Material

Benennung Title

Rollenplan

Isomat 4/5

Schüco AWS 70 BS.HI Sonderrollen

Zeichn.-Nr. Drawing No. 387460 RP 1000

SCHÜCO

EDV erstellt
Ohne Unterschrift gültig
generated by EDP
valid without signature

Ersatz für
Replacement
for

Technical data subject to change. © Schüco International KG, Bielefeld, Germany. All Rights Reserved.
Technische Änderungen vorbehalten. © Schüco International KG, Bielefeld, Germany. Alle Rechte vorbehalten.