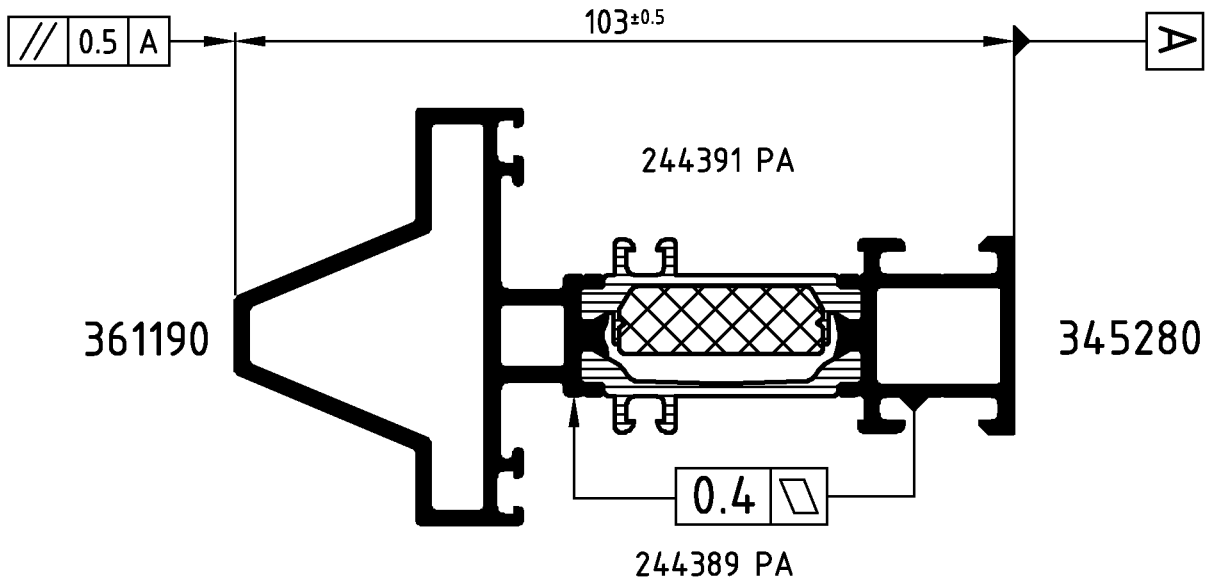

Achtung: / **Attention:** Das Rollergebnis ist nach dem Verbund des Profiles anhand der Prüfmaße im Rollenplan zu kontrollieren! Beachten Sie bitte auch die technischen Prüfhinweise im aktuellen Rollenhandbuch. Eine Pulverbeschichtung bzw. Eloxierung ist nach dem Verrollen auch mit PA-Stegen nicht möglich!

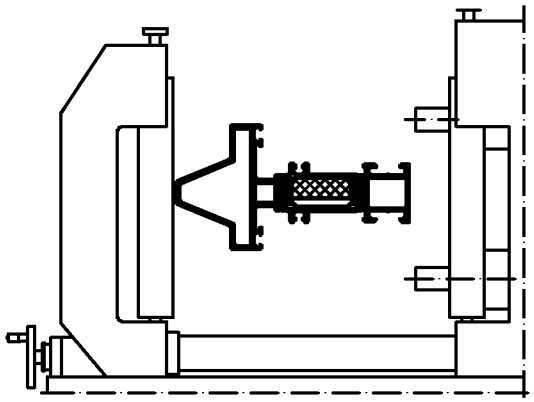

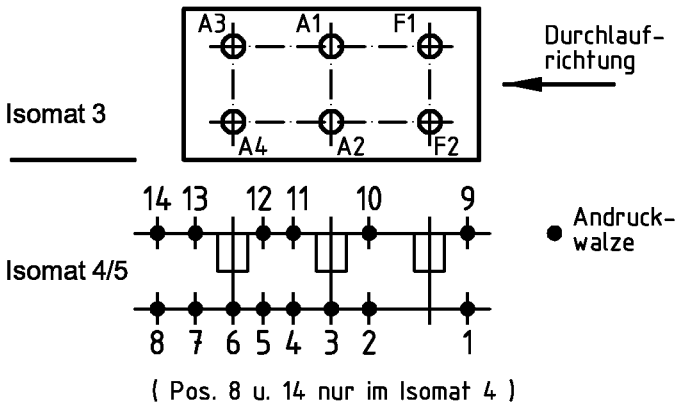

	Stck. Qty.	Art.-Nr. Art.-No. für Isomat 3/5	Art.-Nr. Art.-No. für Isomat 4	Bestückungsfolge (v. innen nach außen) Assembly sequence (inside to outside)
A1	1	280736 B	280736 B	R1/A1
A2	1	280736 B	280736 B	R1/A2
A3	1	280737 B	280736 B	R1/A3
A4	1	280737 B	280736 B	R1/A4
F1	1	280738 B		R1/F1
F2	1	280738 B		R1/F2

	Stck. Qty.	Art.-Nr. Zubehör Art.-No. Accessories
R1	6	282821 (20.0 mm)

		Zulässige Abweichung Permissable tolerance	Oberflächenabwicklung Circumference	
			mech. polished	–
			uml. total	
Paßmaße Close tol.	Abmaße Std. tolerance		beschichtet coated	— - —

Original / Änderung Revision / Version	0100	Datum Date	Name
Name		04.05.2007	FINKCA
	gez. drawn		Finkemeyer
	gepr. checked		Winkler
	ges. seen		Nienhüser

VP PU

Info-Plan:

Maßstab Scale 1 : 1

Gewicht Weight g/m

Werkstoff Material

Benennung Title

Rollenplan

Isomat 3/4/5

Schüco AWS 70 WF.HI IsoModul

Zeichn.-Nr. Drawing No. 388410 RP 1000

SCHÜCO

EDV erstellt Ohne Unterschrift gültig generated by EDP valid without signature

Ersatz für Replacement for

Technical data subject to change. © Schüco International KG, Bielefeld, Germany. All Rights Reserved.
Technische Änderungen vorbehalten. © Schüco International KG, Bielefeld, Germany. Alle Rechte vorbehalten.