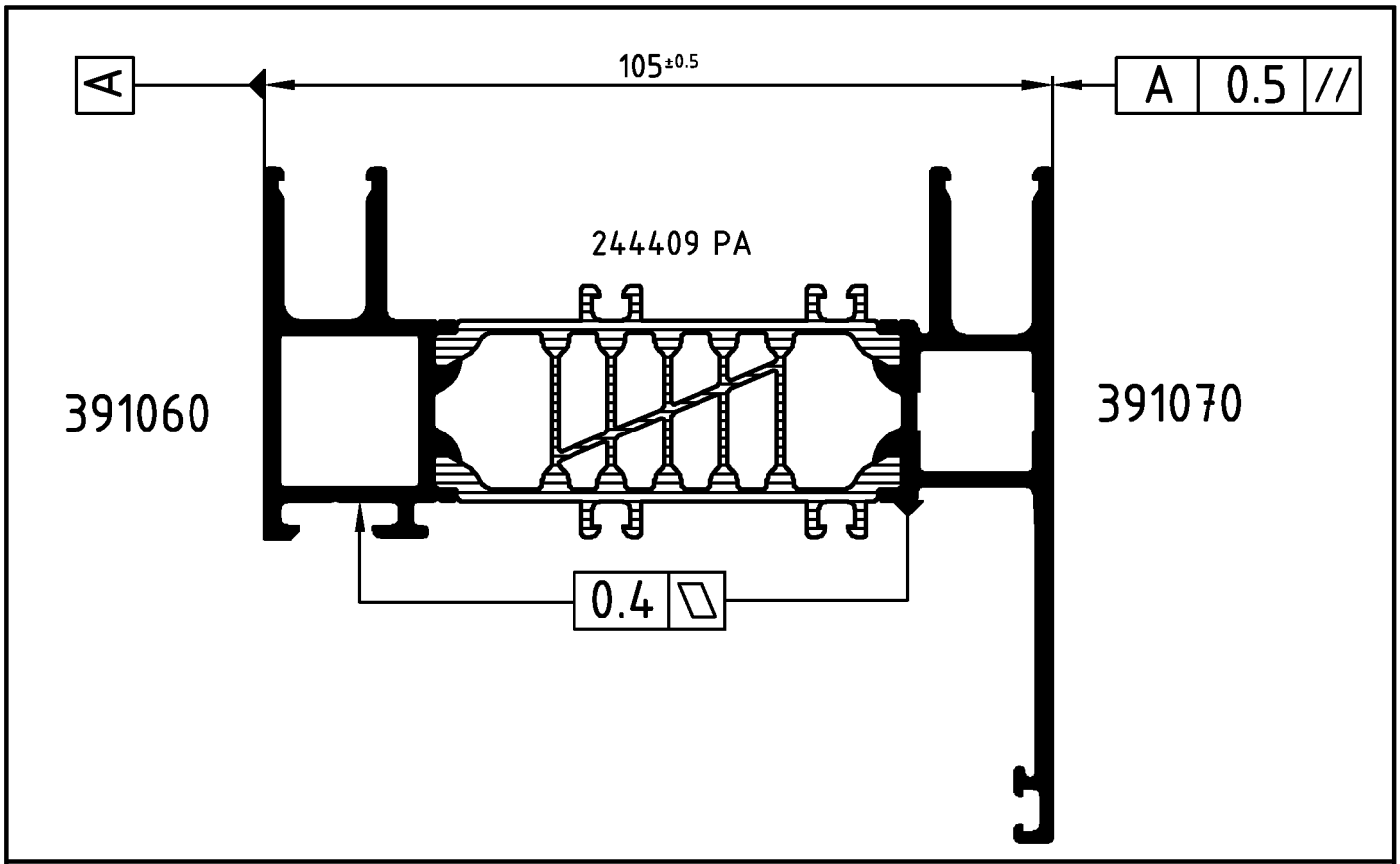

Achtung: Das Rollergebnis ist nach dem Verbund des Profiles anhand der Prüfmaße im Rollenplan
Attention: zu kontrollieren! Beachten Sie bitte auch die technischen Prüfhinweise im aktuellen Rollenhandbuch.

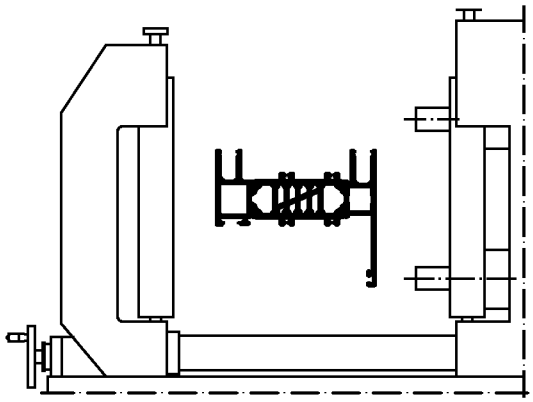

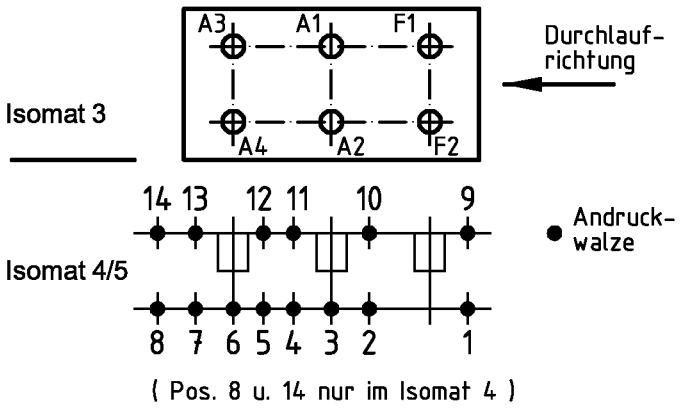

	Stck. Qty.	Art.-Nr. Art.-No. für Isomat 3/5	Art.-Nr. Art.-No. für Isomat 4	Bestückungsfolge (v. innen nach außen) Assembly sequence (inside to outside)
A1	1	282162	282162	
A2	1	282162	282162	
A3	1	282163	282163	
A4	1	282163	282163	
F1	1	282164		
F2	1	282164		

	Stck. Qty.	Art.-Nr. Zubehör Art.-No. Accessories

		Zulässige Abweichung Permissable tolerance	Oberflächenabwicklung Circumference	
			mech. polished	–
			uml. total	
Paßmaße Close tol.	Abmaße Std. tolerance		beschichtet coated	— - —

Original / Änderung Revision / Version	0201	Datum Date	Name
Name	Finkemeyer	08.06.2006	FINKCA
A3 u. A4 für Isomat 4	gez. drawn		Finkemeyer
geändert	gepr. checked		Winkler
	ges. seen		Nienhüser

SCHÜCO

VP PU	Info-Plan:
Maßstab Scale 1 : 1	Gewicht Weight g/m
Werkstoff Material	
Benennung Title	Rollenplan Isomat 3/4/5
Zeichn.-Nr. Drawing No.	390030 RP 0000
EDV erstellt Ohne Unterschrift gültig generated by EDP valid without signature	Ersatz für Replacement for

Technical data subject to change. © Schüco International KG, Bielefeld, Germany. All Rights Reserved.
Technische Änderungen vorbehalten. © Schüco International KG, Bielefeld, Germany. Alle Rechte vorbehalten.