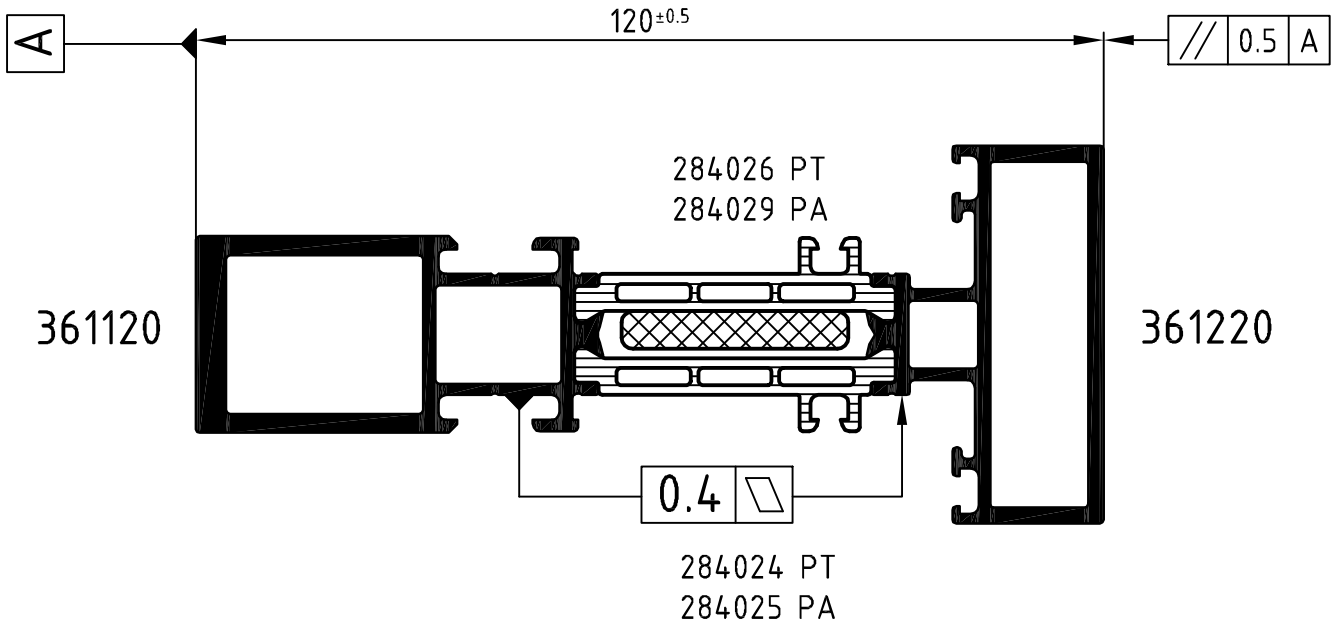

Achtung: / **Attention:** Das Rollergebnis ist nach dem Verbund des Profiles anhand der Prüfmaße im Rollenplan zu kontrollieren! Beachten Sie bitte auch die technischen Prüfhinweise im aktuellen Rollenhandbuch. Eine Pulverbeschichtung bzw. Eloxierung ist nach dem Verrollen auch mit PA-Stegen nicht möglich!

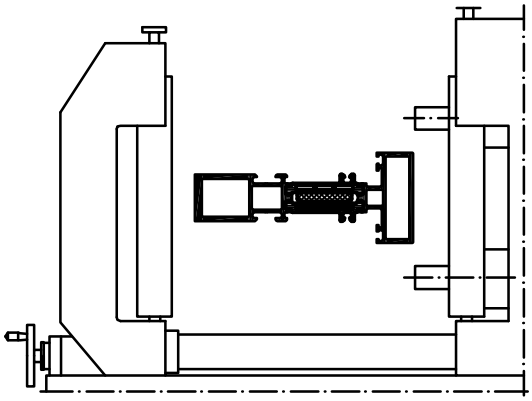

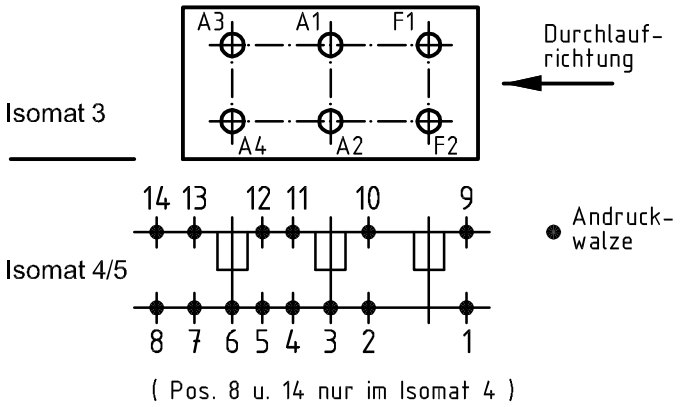

	Stck. Qty.	Art.-Nr. Art.-No. für Isomat 3/5	Art.-Nr. Art.-No. für Isomat 4	Bestückungsfolge (v. innen nach außen) Assembly sequence (inside to outside)
A1	1	282590 A	282590 A	R1/R2/A1
A2	1	282590 A	282590 A	R1/R2/A2
A3	1	282591 A	282590 A	R1/R2/A3
A4	1	282591 A	282590 A	R1/R2/A4
F1	1	282592 A		R1/R2/F1
F2	1	282592 A		R1/R2/F2

	Stck. Qty.	Art.-Nr. Zubehör Art.-No. Accessories
R1	6	280743 (5.0 mm)
R2	6	280750 (Adapter)

Zulässige Abweichung Permissable tolerance	Oberflächenabwicklung Circumference	VP PU	Info-Plan:
	mech. polished –	Maßstab Scale 1 : 1	Gewicht Weight
Paßmaße Close tol. / Abmaße Std. tolerance	uml. total		
	beschichtet coated — - —	Werkstoff Material	
Original / Änderung Revision / Version 0201	Datum Date / Name		
Name	20.05.2010	Benennung Title	Rollenplan
PA Nummer geändert	gez. drawn: Winkler		Isomat 3/4/5
	gepr. checked: Finkemeyer		
	ges. seen: Nienhüser	Schüco AWS 75 WF.SI	IsoModul
SCHÜCO		Zeichn.-Nr. Drawing No.	390580 RP 1000
		EDV erstellt Ohne Unterschrift gültig generated by EDP valid without signature	Ersatz für Replacement for

Technical data subject to change. © Schüco International KG, Bielefeld, Germany. All Rights Reserved.
Technische Änderungen vorbehalten. © Schüco International KG, Bielefeld, Germany. Alle Rechte vorbehalten.