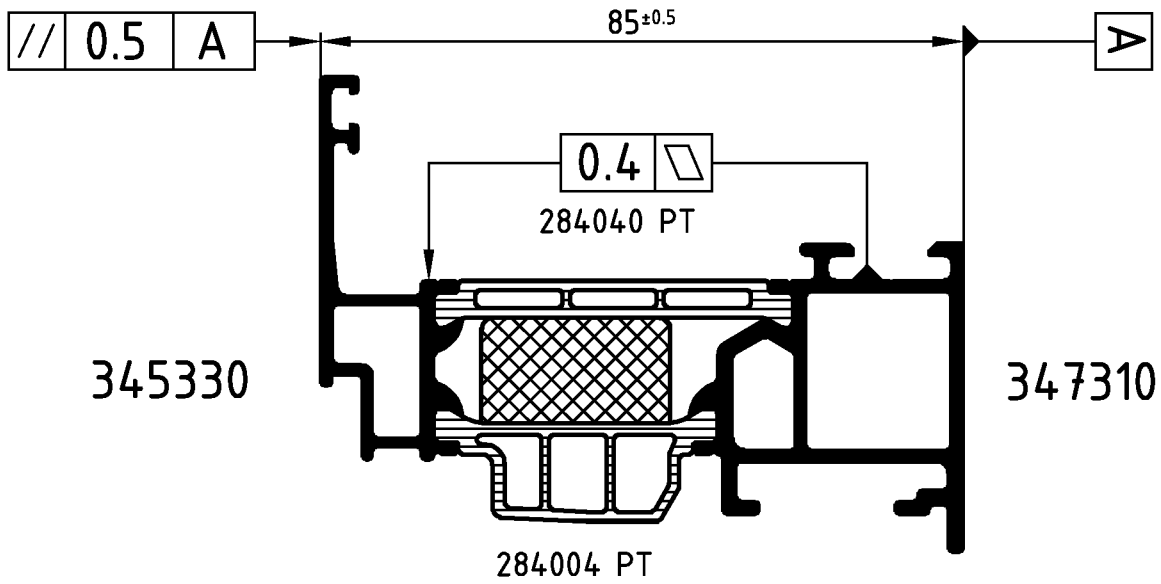

Achtung: Das Rollergebnis ist nach dem Verbund des Profiles anhand der Prüfmaße im Rollenplan
Attention: zu kontrollieren! Beachten Sie bitte auch die technischen Prüfhinweise im aktuellen Rollenhandbuch.

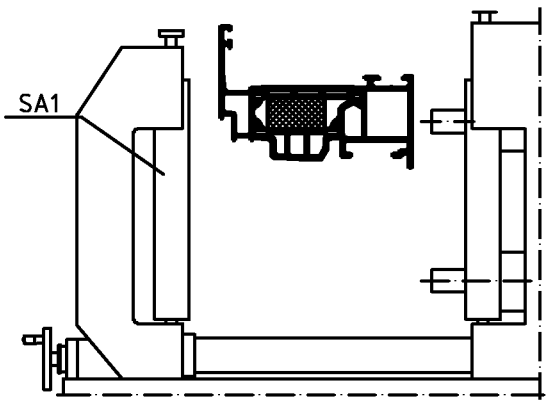

Position
SA-Rollen

Isomat 3

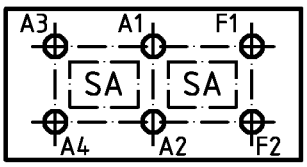

Durchlauf-
richtung

Isomat 4/5

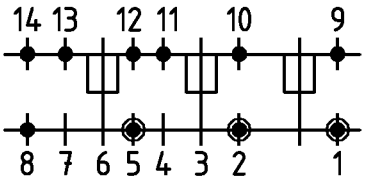

● Andruck-
walze

◉ Seitliche
Andruck-
rolle

(Pos. 8 u. 14 nur im Isomat 4)

	Stck. Qty.	Art.-Nr. Art.-No. für Isomat 3/5	Art.-Nr. Art.-No. für Isomat 4	Bestückungsfolge (v. innen nach außen) Assembly sequence (inside to outside)
A1	1	282631 A	282631 A	R1/A1
A2	1	280736 A	280736 A	R2/A2
A3	1	282632 A	282631 A	R1/A3
A4	1	280737 A	280736 A	R2/A4
F1	1	282633 A		R1/F1
F2	1	280738 A		R2/F2

	Stck. Qty.	Art.-Nr. Zubehör Art.-No. Accessories
R1	3	280750 (Adapter)
R2	3	280752 (Adapter)
SA1	3	296865*
		*Isomat 3: 2Stck.

		Zulässige Abweichung Permissable tolerance	Oberflächenabwicklung Circumference	VP PU	Info-Plan:
			mech. polished –	Maßstab Scale 1 : 1	Gewicht Weight g/m
			uml. total		
Paßmaße Close tol.	Abmaße Std. tolerance		beschichtet coated — - —	Werkstoff Material	
Original / Änderung Revision / Version	0100		Datum Date / Name		
Name			06.09.2006 FINKCA	Benennung Title	Rollenplan
		gez. drawn	Finkemeyer		Isomat 3/4/5
		gepr. checked	Winkler		
		ges. seen	Nienhüser	Schüco AWS 75.SI	IsoModul
		SCHÜCO		Zeichn.-Nr. Drawing No.	392020 RP 1000
				EDV erstellt Ohne Unterschrift gültig generated by EDP valid without signature	Ersatz für Replacement for

Technical data subject to change. © Schüco International KG, Bielefeld, Germany. All Rights Reserved.
Technische Änderungen vorbehalten. © Schüco International KG, Bielefeld, Germany. Alle Rechte vorbehalten.