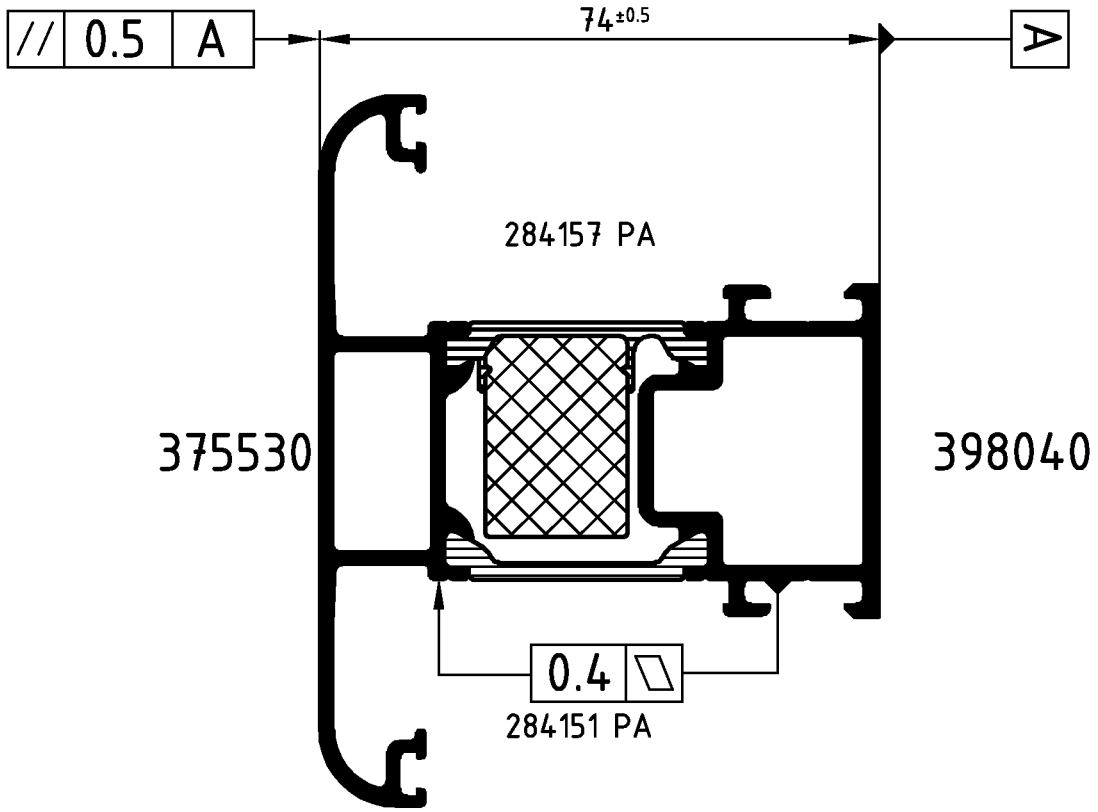


Achtung: Das Rollergebnis ist nach dem Verbund des Profiles anhand der Prüfmaße im Rollenplan
Attention: zu kontrollieren! Beachten Sie bitte auch die technischen Prüfhinweise im aktuellen Rollenhandbuch.

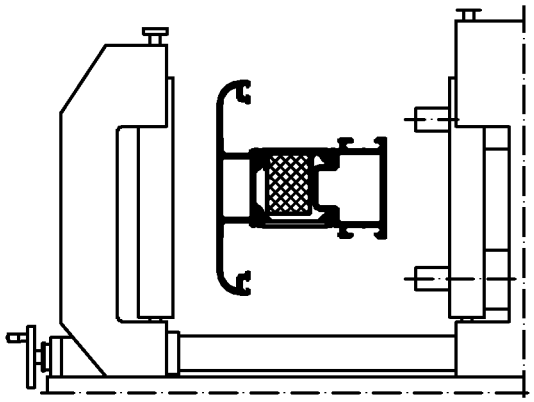

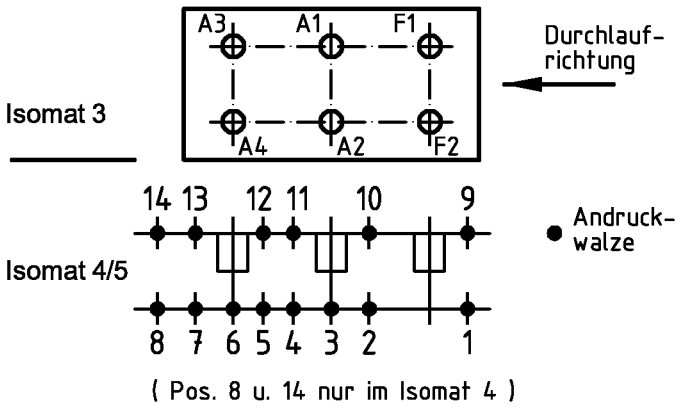


| | Stck. Qty. | Art.-Nr. Art.-No. für Isomat 3/5 | Art.-Nr. Art.-No. für Isomat 4 | Bestückungsfolge (v. innen nach außen) Assembly sequence (inside to outside) |
|---|---|---|---|---|
| A1 | 1 | 282615 A | 282615 A | R1/A1 |
| A2 | 1 | 282615 A | 282615 A | R1/A2 |
| A3 | 1 | 282616 A | 282615 A | R1/A3 |
| A4 | 1 | 282616 A | 282615 A | R1/A4 |
| F1 | 1 | 282617 A | | R1/F1 |
| F2 | 1 | 282617 A | | R1/F2 |

| | Stck. Qty. | Art.-Nr. Zubehör Art.-No. Accessories |
|---|---|---|
| R1 | 6 | 280750 (Adapter) |

| | | | |
|---|---|---|---|
| Zulässige Abweichung Permissable tolerance | | Oberflächenabwicklung Circumference | |
| | | mech. polished | – |
| | | uml. total | |
| Paßmaße Close tol. | Abmaße Std. tolerance | beschichtet coated | — - — |

| | | | |
|---|---|---|---|
| Original / Änderung Revision / Version | 0201 | Datum Date | Name |
| Name | Finkemeyer | 17.10.2006 | winkan |
| Profil geändert | | gez. drawn | Winkler |
| | | gepr. checked | Finkemeyer |
| | | ges. seen | Nienhüser |

VP PU | Info-Plan:
Maßstab Scale 1 : 1 | Gewicht Weight g/m
Werkstoff Material
Benennung Title

# Rollenplan
Isomat 3/4/5
Schüco ADS 75 SL.SI IsoModul

Zeichn.-Nr. Drawing No. 392330 RP 1000

SCHÜCO

EDV erstellt Ohne Unterschrift gültig generated by EDP valid without signature

Ersatz für Replacement for

Technical data subject to change. © Schüco International KG, Bielefeld, Germany. All Rights Reserved.
Technische Änderungen vorbehalten. © Schüco International KG, Bielefeld, Germany. Alle Rechte vorbehalten.