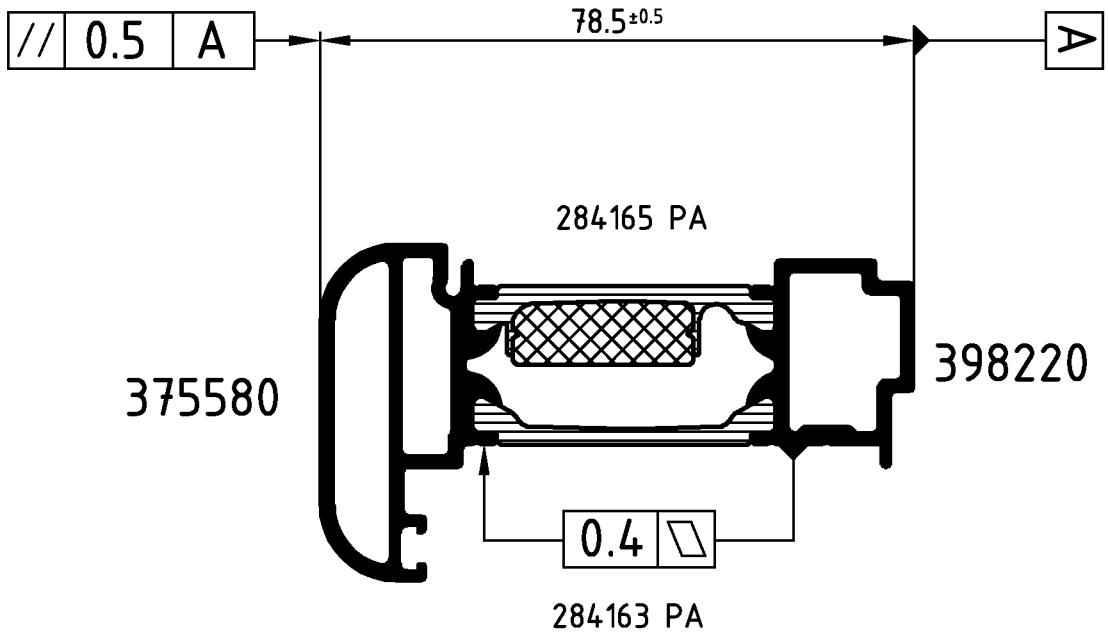

Achtung: Das Rollergebnis ist nach dem Verbund des Profiles anhand der Prüfmaße im Rollenplan
Attention: zu kontrollieren! Beachten Sie bitte auch die technischen Prüfhinweise im aktuellen Rollenhandbuch.

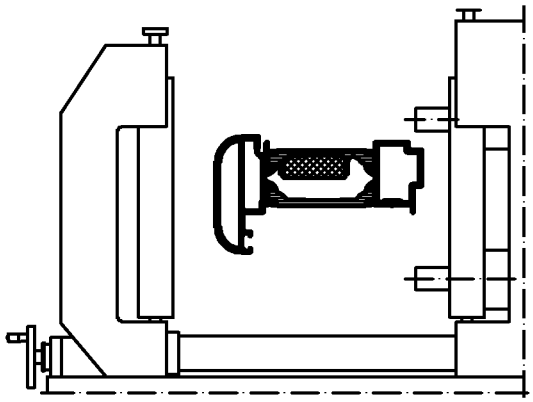

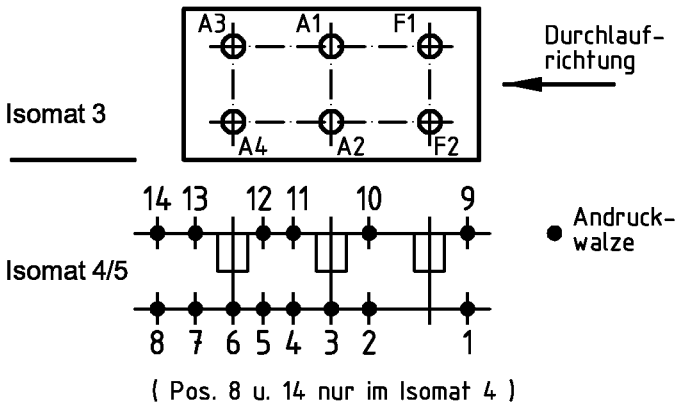

	Stck. Qty.	Art.-Nr. Art.-No. für Isomat 3/5	Art.-Nr. Art.-No. für Isomat 4	Bestückungsfolge (v. innen nach außen) Assembly sequence (inside to outside)
A1	1	282657 B	282657 B	R1/R2/R3/A1
A2	1	282657 B	282657 B	R1/R2/R3/A2
A3	1	282658 B	282657 B	R1/R2/R3/A3
A4	1	282658 B	282657 B	R1/R2/R3/A4
F1	1	282660 B		R1/R2/R3/F1
F2	1	282660 B		R1/R2/R3/F2

	Stck. Qty.	Art.-Nr. Zubehör Art.-No. Accessories
R1	6	296565 (4.8 mm)
R2	6	296229 (5.5 mm)
R3	6	296448 (8.0 mm)

Zulässige Abweichung / Permissable tolerance
Paßmaße / Close tol. — Abmaße / Std. tolerance

Oberflächenabwicklung / Circumference
mech. polished –
uml. total
beschichtet / coated — - —

VP / PU
Info-Plan:
Maßstab / Scale 1 : 1
Gewicht / Weight g/m
Werkstoff / Material

Original / Änderung Revision / Version	0100		Datum Date	Name
Name			06.10.2006	finkca
		gez. drawn		Finkemeyer
		gepr. checked		Winkler
		ges. seen		Nienhüser

Benennung / Title
Rollenplan
Isomat 3/4/5
Schüco ADS 75 SL.SI IsoModul

Zeichn.-Nr. / Drawing No. 392470 RP 1000

SCHÜCO

EDV erstellt / Ohne Unterschrift gültig / generated by EDP / valid without signature

Ersatz für / Replacement for

Technical data subject to change. © Schüco International KG, Bielefeld, Germany. All Rights Reserved.
Technische Änderungen vorbehalten. © Schüco International KG, Bielefeld, Germany. Alle Rechte vorbehalten.