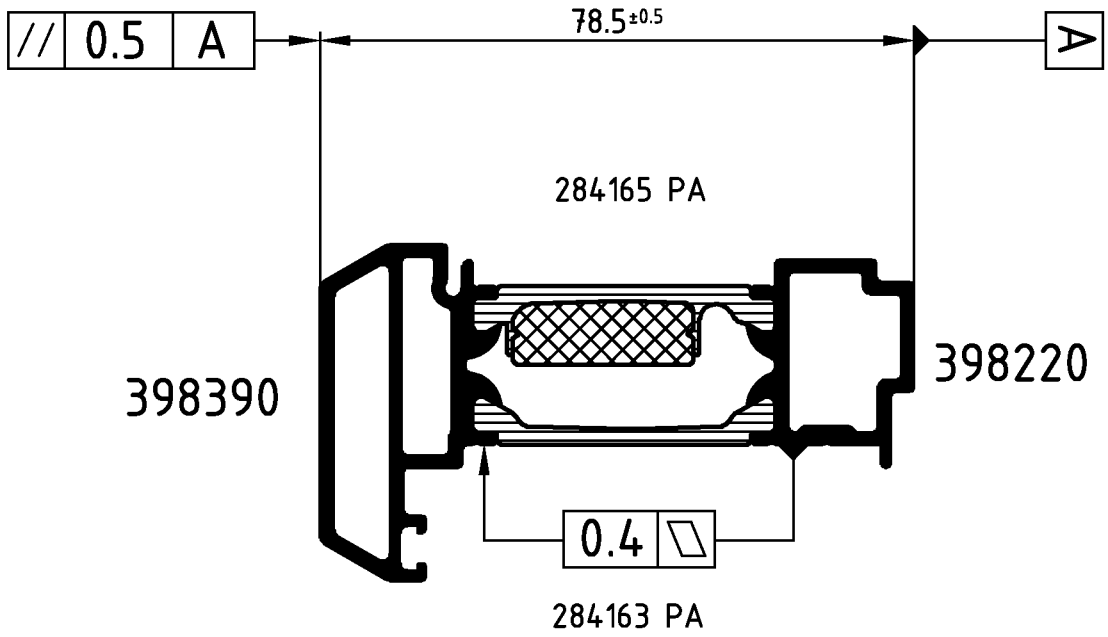

Achtung: Das Rollergebnis ist nach dem Verbund des Profiles anhand der Prüfmaße im Rollenplan
Attention: zu kontrollieren! Beachten Sie bitte auch die technischen Prüfhinweise im aktuellen Rollenhandbuch.

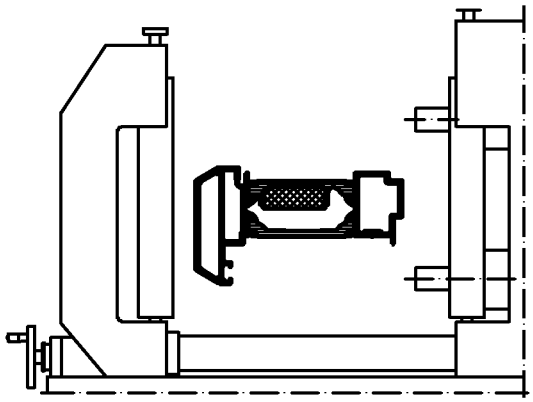

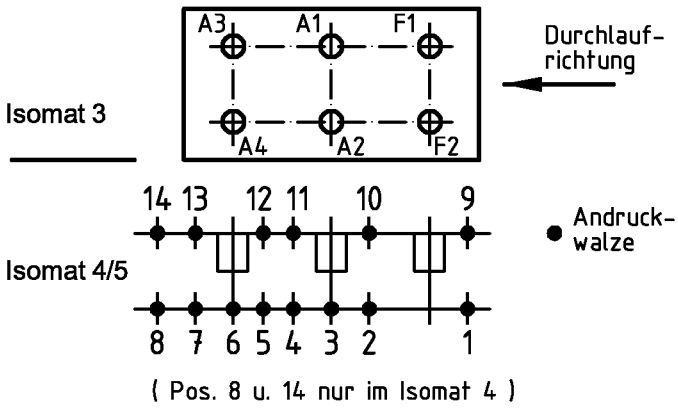

	Stck. Qty.	Art.-Nr. Art.-No. für Isomat 3/5	Art.-Nr. Art.-No. für Isomat 4	Bestückungsfolge (v. innen nach außen) Assembly sequence (inside to outside)
A1	1	282657 B	282657 B	R1/R2/R3/A1
A2	1	282657 B	282657 B	R1/R2/R3/A2
A3	1	282658 B	282657 B	R1/R2/R3/A3
A4	1	282658 B	282657 B	R1/R2/R3/A4
F1	1	282660 B		R1/R2/R3/F1
F2	1	282660 B		R1/R2/R3/F2

	Stck. Qty.	Art.-Nr. Zubehör Art.-No. Accessories
R1	6	296565 (4.8 mm)
R2	6	296229 (5.5 mm)
R3	6	296448 (8.0 mm)

Zulässige Abweichung Permissable tolerance	Oberflächenabwicklung Circumference	VP PU	Info-Plan:
	mech. polished –	Maßstab Scale 1 : 1	Gewicht Weight g/m
	uml. total		
Paßmaße Close tol. / Abmaße Std. tolerance	beschichtet coated — - —	Werkstoff Material	
Original / Änderung Revision / Version 0100	Datum Date / Name		
Name	06.10.2006 finkca	Benennung Title	Rollenplan
	gez. drawn Finkemeyer		Isomat 3/4/5
	gepr. checked Winkler		Schüco ADS 75 RL.SI IsoModul
	ges. seen Nienhüser		
SCHÜCO		Zeichn.-Nr. Drawing No.	394710 RP 1000
		EDV erstellt Ohne Unterschrift gültig generated by EDP valid without signature	Ersatz für Replacement for

Technical data subject to change. © Schüco International KG, Bielefeld, Germany. All Rights Reserved.
Technische Änderungen vorbehalten. © Schüco International KG, Bielefeld, Germany. Alle Rechte vorbehalten.