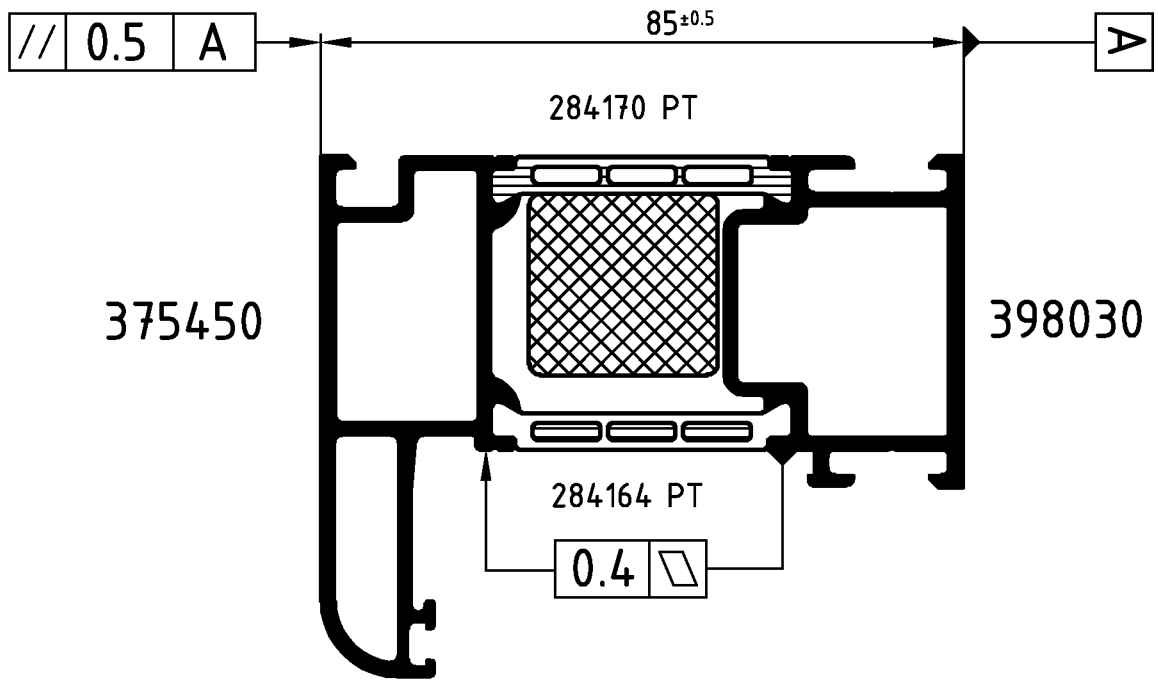

Achtung: Das Rollergebnis ist nach dem Verbund des Profiles anhand der Prüfmaße im Rollenplan
Attention: zu kontrollieren! Beachten Sie bitte auch die technischen Prüfhinweise im aktuellen Rollenhandbuch.

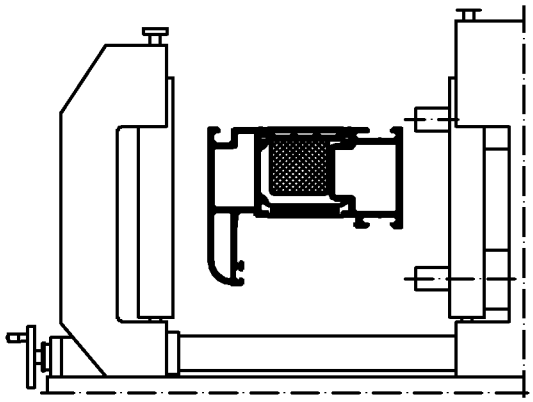

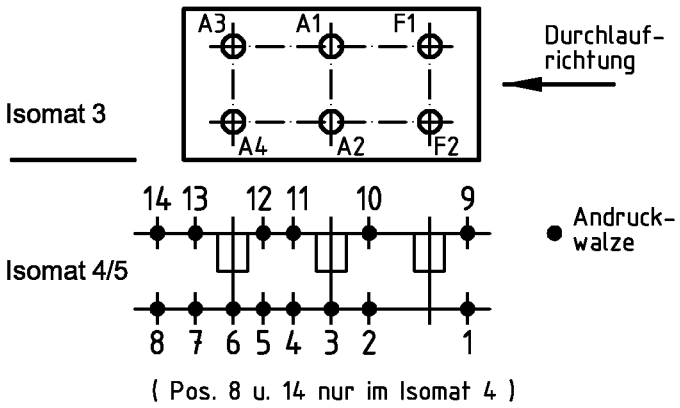

	Stck. Qty.	Art.-Nr. Art.-No. für Isomat 3/5	Art.-Nr. Art.-No. für Isomat 4	Bestückungsfolge (v. innen nach außen) Assembly sequence (inside to outside)
A1	1	282657 A	282657 A	R1/A1
A2	1	282657 A	282657 A	R1/A2
A3	1	282658 A	282657 A	R1/A3
A4	1	282658 A	282657 A	R1/A4
F1	1	282660 A		R1/F1
F2	1	282660 A		R1/F2

	Stck. Qty.	Art.-Nr. Zubehör Art.-No. Accessories
R1	6	280750 (Adapter)

Zulässige Abweichung Permissable tolerance		Oberflächenabwicklung Circumference	
		mech. polished	–
		uml. total	
Paßmaße Close tol.	Abmaße Std. tolerance	beschichtet coated	— - —
Original / Änderung Revision / Version	0100	Datum Date	Name
Name		15.09.2006	finkca
		gez. drawn	Finkemeyer
		gepr. checked	Winkler
		ges. seen	Nienhüser

VP PU

Info-Plan:

Maßstab Scale 1 : 1

Gewicht Weight g/m

Werkstoff Material

Benennung Title

Rollenplan

Isomat 3/4/5

Schüco ADS 75SL.SI IsoModul

Zeichn.-Nr. Drawing No. 394880 RP 1000

SCHÜCO

EDV erstellt Ohne Unterschrift gültig generated by EDP valid without signature

Ersatz für Replacement for

Technical data subject to change. © Schüco International KG, Bielefeld, Germany. All Rights Reserved.
Technische Änderungen vorbehalten. © Schüco International KG, Bielefeld, Germany. Alle Rechte vorbehalten.