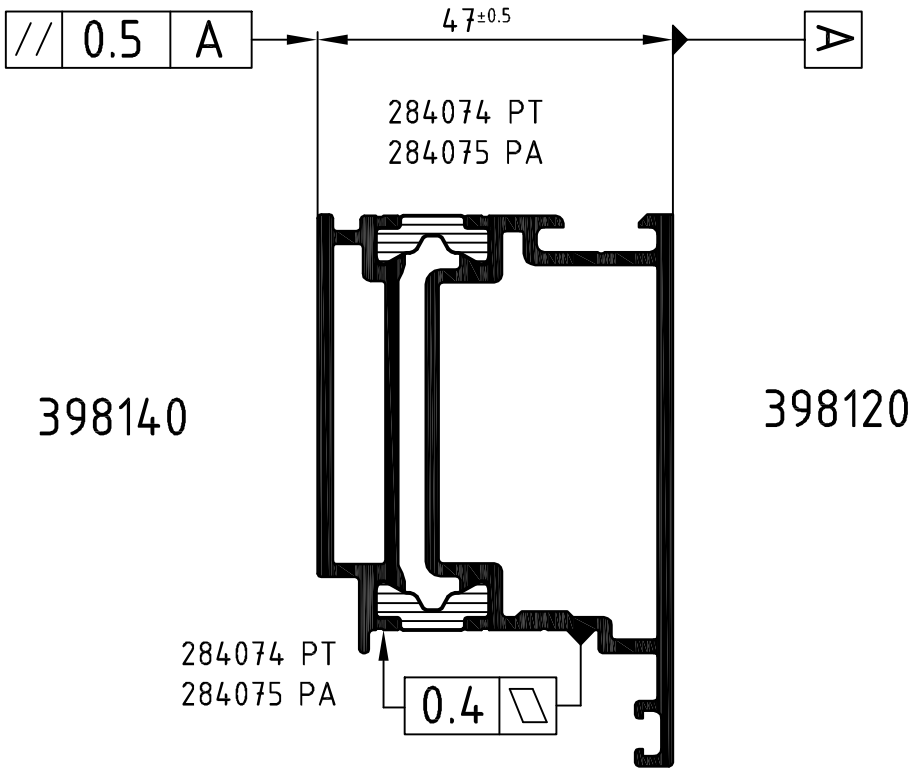

Achtung: Das Rollergebnis ist nach dem Verbund des Profiles anhand der Prüfmaße im Rollenplan
Attention: zu kontrollieren! Beachten Sie bitte auch die technischen Prüfhinweise im aktuellen Rollenhandbuch.

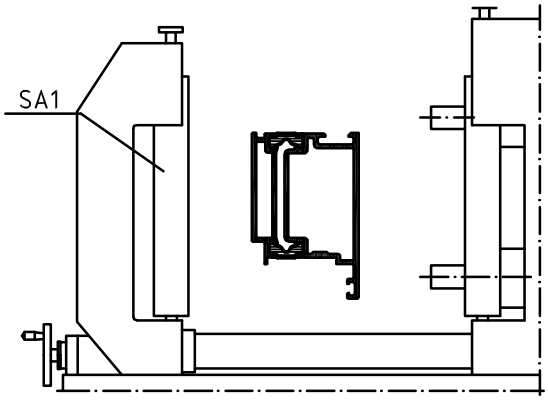

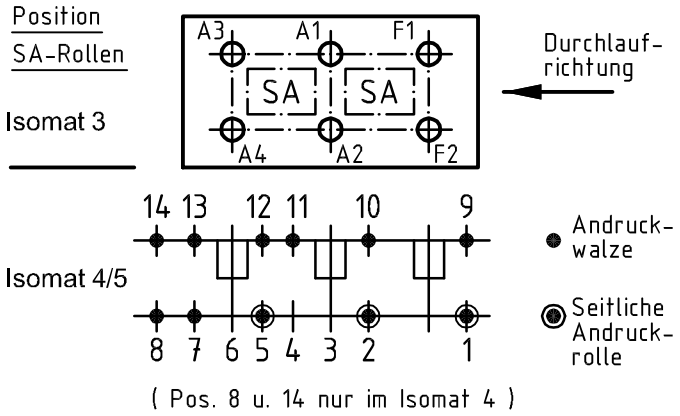

	Stck. Qty.	Art.-Nr. Art.-No. für Isomat 3/5	Art.-Nr. Art.-No. für Isomat 4	Bestückungsfolge (v. innen nach außen) Assembly sequence (inside to outside)
A1	1	282456 B	282456 B	R1/R2/A1/R3
A2	1	282456 B	282456 B	R1/R2/A2/R3
A3	1	282457 B	282456 B	R1/R2/A3/R3
A4	1	282457 B	282456 B	R1/R2/A4/R3
F1	1	282458 B		R1/R2/F1/R3
F2	1	282458 B		R1/R2/F2/R3

	Stck. Qty.	Art.-Nr. Zubehör Art.-No. Accessories
R1	6	283316 (19.5 mm)
R2	6	296565 (4.8 mm)
R3	6	296212 (17.0 mm)
SA1	3	299953*
		*Isomat 3: 2

Zulässige Abweichung Permissable tolerance		Oberflächenabwicklung Circumference	
		mech. polished	–
		uml. total	
Paßmaße Close tol.	Abmaße Std. tolerance	beschichtet coated	— - —
Original / Änderung Revision / Version	0807	Datum Date	Name
Name		11.03.2009	
Profilsymbol erneuert	gez. drawn		Finkemeyer
	gepr. checked		Finkemeyer
	ges. seen		Nienhüser

SCHÜCO

VP PU | Info-Plan:
Maßstab Scale 1 : 1 | Gewicht Weight
Werkstoff Material
Benennung Title

Rollenplan
Isomat 3/4/5

Schüco ADS 50 IsoModul

Zeichn.-Nr. Drawing No. 395100 RP 1000

EDV erstellt: Ohne Unterschrift gültig generated by EDP valid without signature

Ersatz für Replacement for

Technical data subject to change. © Schüco International KG, Bielefeld, Germany. All Rights Reserved.
Technische Änderungen vorbehalten. © Schüco International KG, Bielefeld, Germany. Alle Rechte vorbehalten.