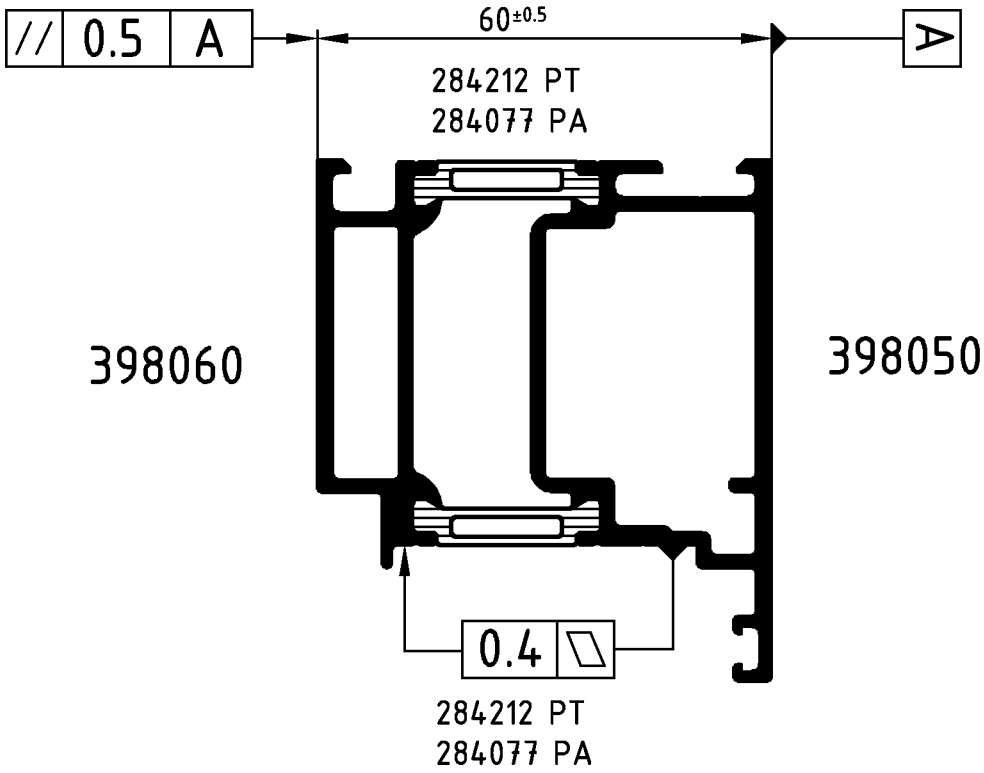

Achtung: Das Rollergebnis ist nach dem Verbund des Profiles anhand der Prüfmaße im Rollenplan
Attention: zu kontrollieren! Beachten Sie bitte auch die technischen Prüfhinweise im aktuellen Rollenhandbuch.

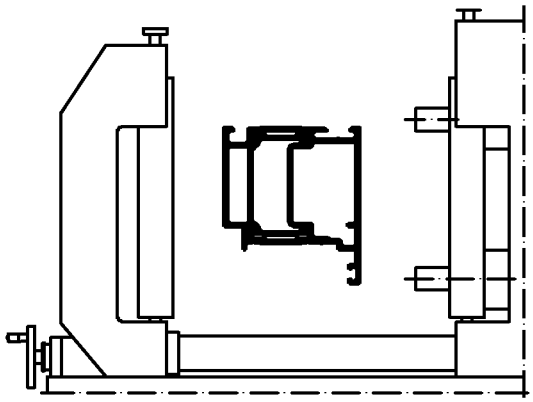

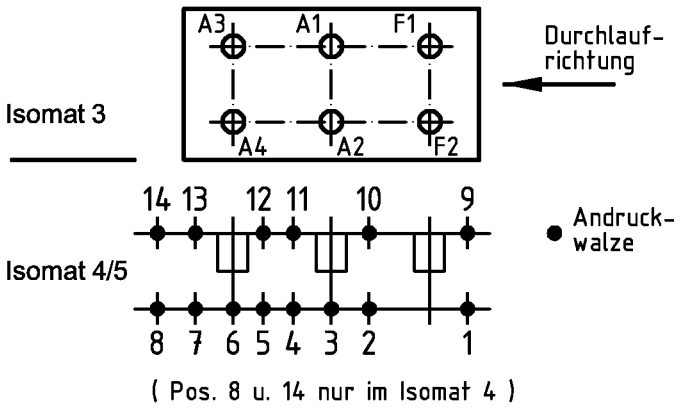

	Stck. Qty.	Art.-Nr. Art.-No. für Isomat 3/5	Art.-Nr. Art.-No. für Isomat 4	Bestückungsfolge (v. innen nach außen) Assembly sequence (inside to outside)
A1	1	282473 A	282473 A	R1/A1
A2	1	282473 A	282473 A	R1/A2
A3	1	282474 A	282473 A	R1/A3
A4	1	282474 A	282473 A	R1/A4
F1	1	282472 A		R1/F1
F2	1	282472 A		R1/F2

	Stck. Qty.	Art.-Nr. Zubehör Art.-No. Accessories
R1	6	280750 (Adapter)

Zulässige Abweichung Permissable tolerance		Oberflächenabwicklung Circumference	
		mech. polished	–
		uml. total	
Paßmaße Close tol.	Abmaße Std. tolerance	beschichtet coated	— - —

Original / Änderung Revision / Version	0302	Datum Date	Name
Name	Finkemeyer	19.05.2008	
284212 ersetzt 284076	gez. drawn		Finkemeyer
	gepr. checked		Finkemeyer
	ges. seen		Nienhüser

SCHÜCO

VP PU	Info-Plan:
Maßstab Scale 1 : 1	Gewicht Weight g/m
Werkstoff Material	
Benennung Title	Rollenplan Isomat 3/4/5
Schüco ADS 60	IsoModul
Zeichn.-Nr. Drawing No.	396040 RP 1000
EDV erstellt Ohne Unterschrift gültig generated by EDP valid without signature	Ersatz für Replacement for

Technical data subject to change. © Schüco International KG, Bielefeld, Germany. All Rights Reserved.
Technische Änderungen vorbehalten. © Schüco International KG, Bielefeld, Germany. Alle Rechte vorbehalten.