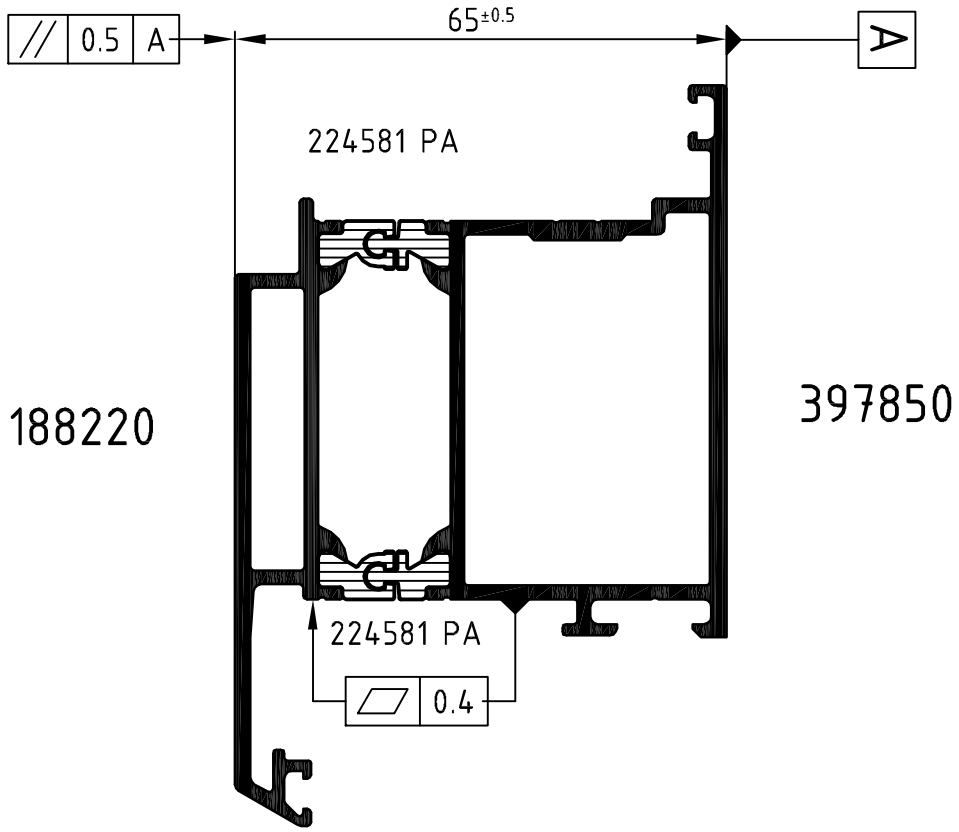

Achtung: Das Rollergebnis ist nach dem Verbund des Profiles anhand der Prüfmaße im Rollenplan
Attention: zu kontrollieren! Beachten Sie bitte auch die technischen Prüfhinweise im aktuellen Rollenhandbuch.

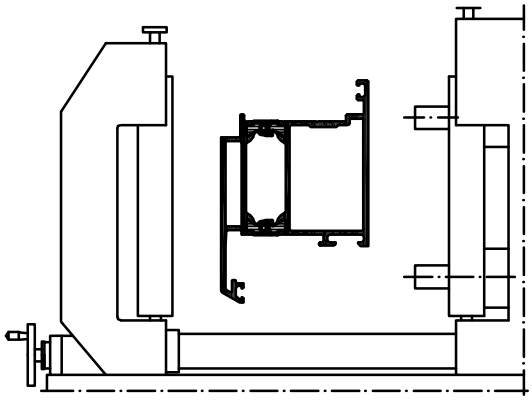

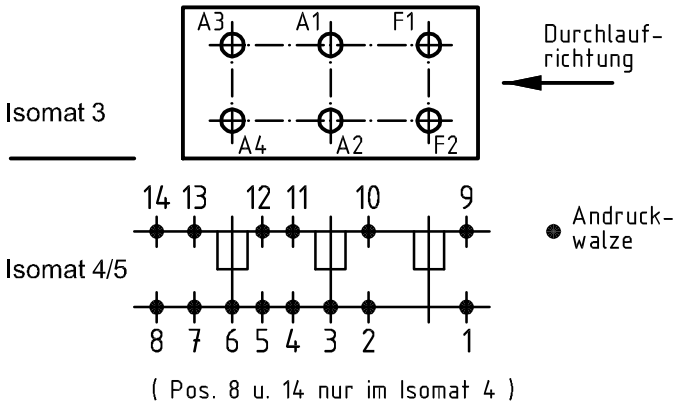

	Stck. Qty.	Art.-Nr. Art.-No. für Isomat 3/5	Art.-Nr. Art.-No. für Isomat 4	Bestückungsfolge (v. innen nach außen) Assembly sequence (inside to outside)
A1	1	280693 A	280693 A	R1/R2/A1
A2	1	280693 A	280693 A	R1/R2/A2
A3	1	280694 A	280693 A	R1/R2/A3
A4	1	280694 A	280693 A	R1/R2/A4
F1	1	280692 A		R1/R2/F1
F2	1	280692 A		R1/R2/F2

	Stck. Qty.	Art.-Nr. Zubehör Art.-No. Accessories
R1	6	296207 (4.0 mm)
R2	6	280752 (Adapter)

		Zulässige Abweichung Permissable tolerance	Oberflächenabwicklung Circumference
			mech. pollshed –
			uml. total
Paßmaße Close tol.	Abmaße Std. tolerance		beschichtet coated — - —

Original / Änderung Revision / Version	0100	Datum Date	Name
Name		20.01.2009	
	gez. drawn		Finkemeyer
	gepr. checked		Winkler
	ges. seen		Nienhüser

SCHÜCO

VP PU | Info-Plan:
Maßstab Scale 1 : 1 | Gewicht Weight
Werkstoff Material

Benennung Title
Rollenplan
Isomat 3/4/5
Schüco ADS 65 HD RL IsoModul

Zeichn.-Nr. Drawing No. 396550 RP 1000

EDV erstellt Ohne Unterschrift gültig generated by EDP valid without signature
Ersatz für Replacement for

Technical data subject to change. © Schüco International KG, Bielefeld, Germany. All Rights Reserved.
Technische Änderungen vorbehalten. © Schüco International KG, Bielefeld, Germany. Alle Rechte vorbehalten.