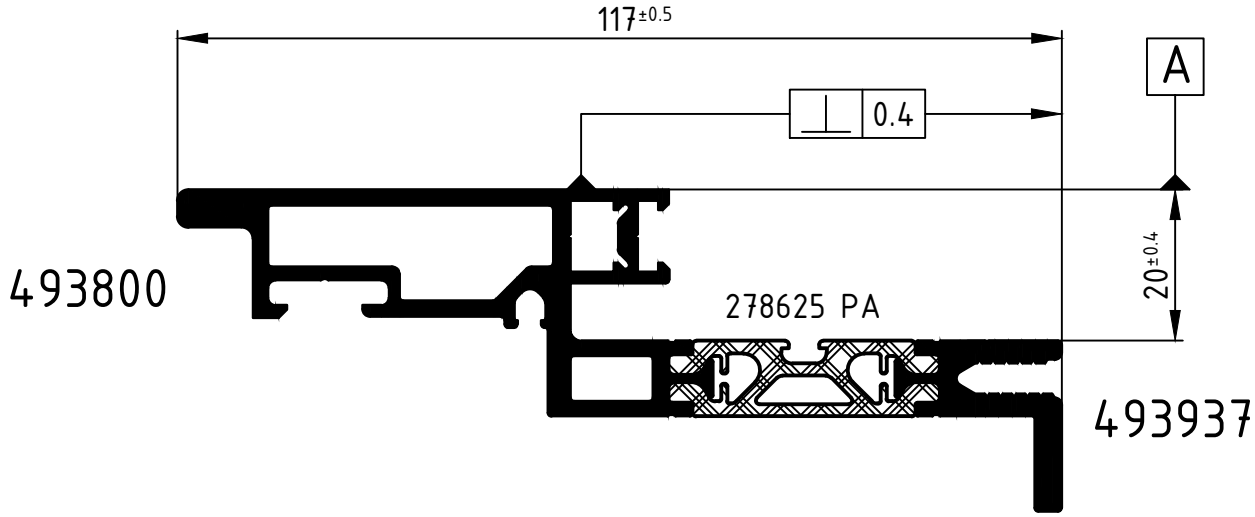

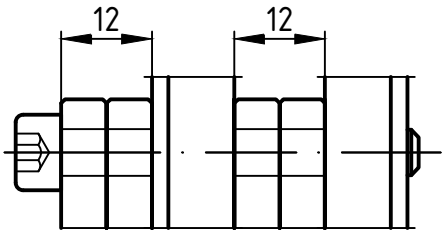

Ringbelegung an der Isomatrolle beachten!
Mit geringem seitlichen Andruck rollen!

Achtung:
Attention:
Das Rollergebnis ist nach dem Verbund des Profiles anhand der Prüfmaße im Rollenplan zu kontrollieren! Beachten Sie bitte auch die technischen Prüfhinweise im aktuellen Rollenhandbuch. Eine Pulverbeschichtung bzw. Eloxierung ist nach dem Verrollen auch mit PA-Stegen nicht möglich!

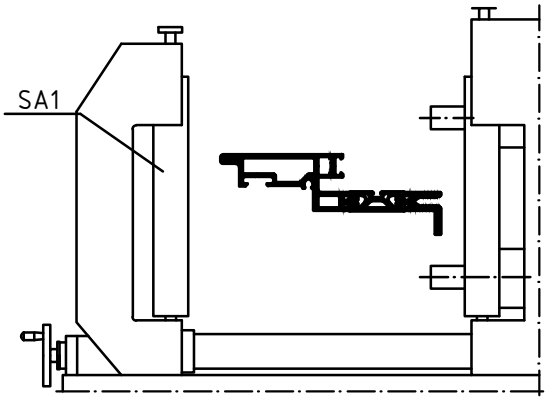

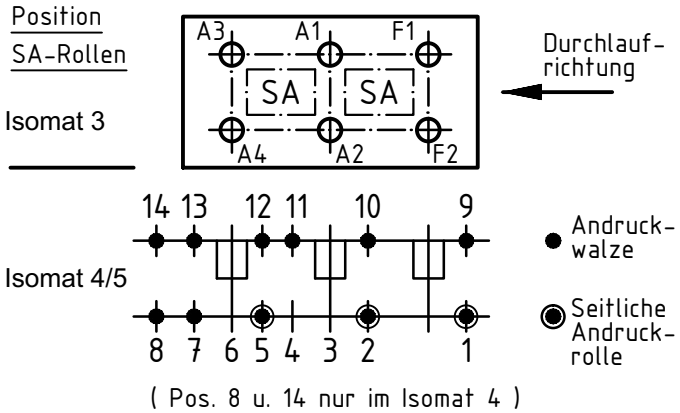

	Stck. Qty.	Art.-Nr. Art.-No. für Isomat 3/5	Art.-Nr. Art.-No. für Isomat 4	Bestückungsfolge (v. innen nach außen) Assembly sequence (inside to outside)
A1	1	264014	264014	R1/A1
A2	1	264014	264014	R1/A2
A3	1	264015	264014	R1/A3
A4	1	264015	264014	R1/A4
F1	1	264012		
F2	1	264013		

	Stck. Qty.	Art.-Nr. Zubehör Art.-No. Accessories
R1	4	280743 (5.0 mm)
SA1	3	296866*
		*Isomat3: 2

		Zulässige Abweichung Permissable tolerance	Oberflächenabwicklung Circumference	
			mech. polished	–
			uml. total	
Paßmaße Close tol.	Abmaße Std. tolerance			

Original / Änderung Revision / Version	0100	Datum Date	Name
Name		18.08.2017	
	gez. drawn		Winkler, A.
	gepr. checked		Finkemeyer, C.
	ges. seen		Nienhüser, R.

SCHÜCO

VP PU

Info-Plan:

Maßstab Scale 1 : 1

Gewicht Weight

Werkstoff Material

Benennung Title

Rollenplan

Isomat 3/4/5

Schüco FWS 60 CV Sonderrollen

Zeichn.-Nr. Drawing No. 434650 RP 1000

EDV erstellt Ohne Unterschrift gültig generated by EDP valid without signature

Ersatz für Replacement for

Technical data subject to change. © Schüco International KG, Bielefeld, Germany. All Rights Reserved.
Technische Änderungen vorbehalten. © Schüco International KG, Bielefeld, Germany. Alle Rechte vorbehalten.