Rollbeilage in Eigenfertigung

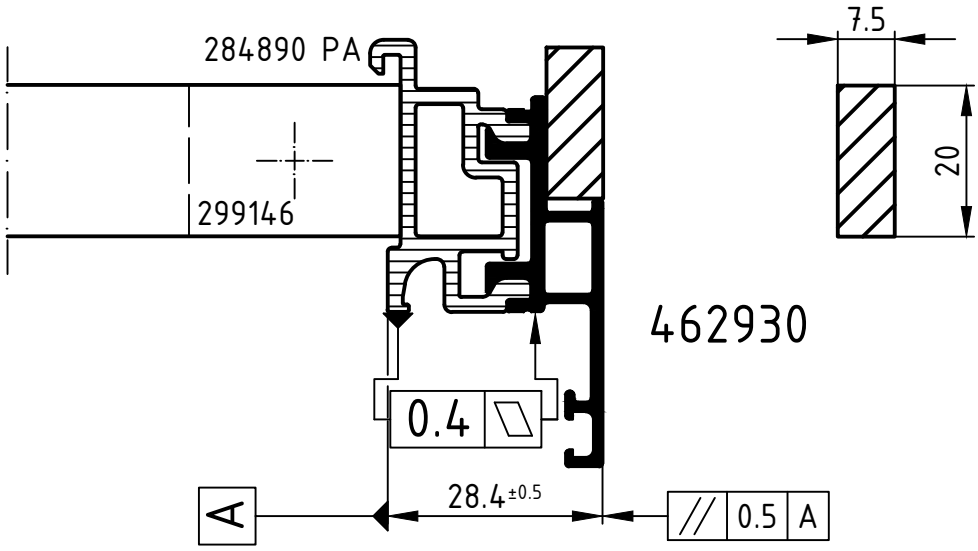

Andruckrollen mit Art.-Nr. zur Maschinenseite einbauen.
Nicht mit zu hohem Andruck von oben rollen! Mit geringem seitlichen Andruck rollen!
Abgeminderte Schubfestigkeit: Rusv ≥24 N/mm

Achtung:
Attention:
Das Rollergebnis ist nach dem Verbund des Profiles anhand der Prüfmaße im Rollenplan zu kontrollieren! Beachten Sie bitte auch die technischen Prüfhinweise im aktuellen Rollenhandbuch. Eine Pulverbeschichtung bzw. Eloxierung ist nach dem Verrollen auch mit PA-Stegen nicht möglich!

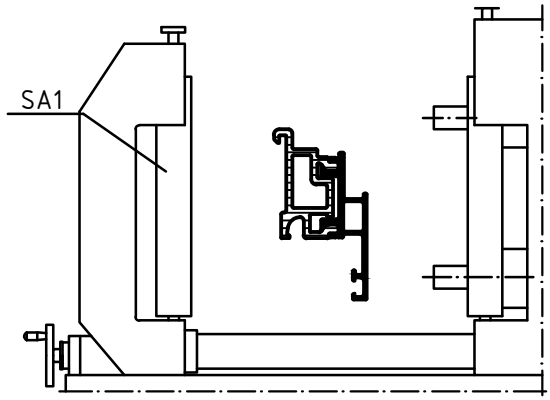

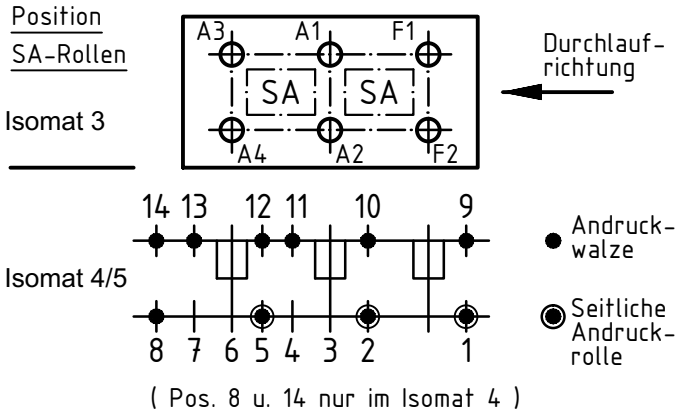

	Stck. Qty.	Art.-Nr. Art.-No. für Isomat 3/5	Art.-Nr. Art.-No. für Isomat 4	Bestückungsfolge (v. innen nach außen) Assembly sequence (inside to outside)
A1	1	283801	283801	R1/A1
A2	1	283801	283801	R1/A2
A3	1	283802	283801	R1/A3
A4	1	283802	283801	R1/A4
F1	1	289440		
F2	1	289440		

	Stck. Qty.	Art.-Nr. Zubehör Art.-No. Accessories
R1	4	296505 (1.2 mm)
SA1	3	299146*
		*Isomat 3: 2

Paßmaße Close tol.	Abmaße Std. tolerance	Zulässige Abweichung Permissable tolerance	Oberflächenabwicklung Circumference	
			mech. polished	–
			uml. total	
			beschichtet coated	— - —

Original / Änderung Revision / Version	0504	Datum Date	Name
Name		09.11.2016	
Hinweistext hinzu gefügt	gez. drawn	Finkemeyer, C.	
	gepr. checked	Winkler, A.	
	ges. seen	Nienhüser, R.	

VP PU | Info-Plan:
Maßstab Scale 1 : 1 | Gewicht Weight
Werkstoff Material

Benennung Title
Rollenplan
Isomat 3/4/5
Schüco AWS 120 CC.SI IsoModul

Zeichn.-Nr. Drawing No. 442910 RP 1000

EDV erstellt Ohne Unterschrift gültig generated by EDP valid without signature
Ersatz für Replacement for

SCHÜCO

Technical data subject to change. © Schüco International KG, Bielefeld, Germany. All Rights Reserved.
Technische Änderungen vorbehalten. © Schüco International KG, Bielefeld, Germany. Alle Rechte vorbehalten.