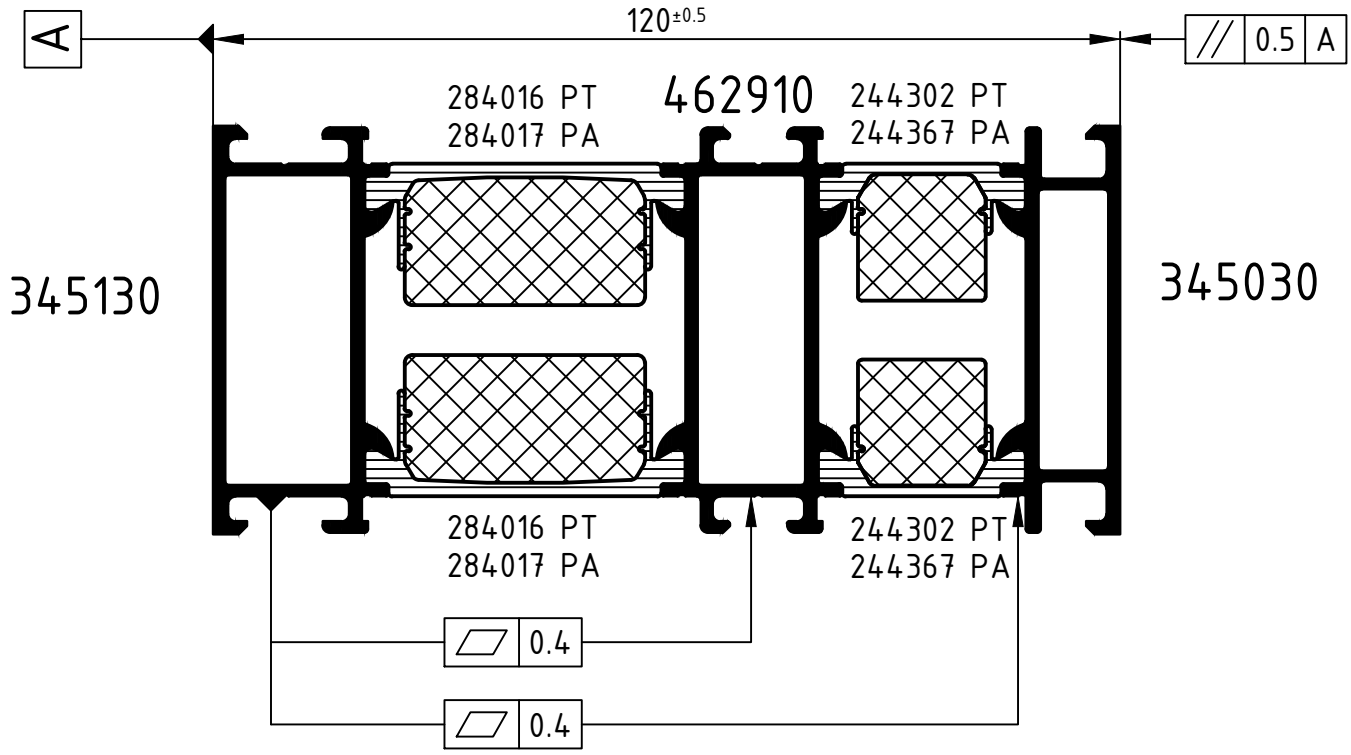

Gegebenenfalls in 2 Durchgängen rollen!
Eloxierung ist nach dem Verrollen auch mit PA-Stegen nicht möglich!

Achtung: Das Rollergebnis ist nach dem Verbund des Profiles anhand der Prüfmaße im Rollenplan
Attention: zu kontrollieren! Beachten Sie bitte auch die technischen Prüfhinweise im aktuellen Rollenhandbuch.

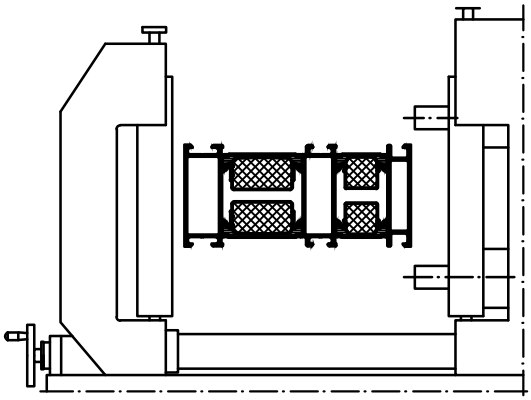

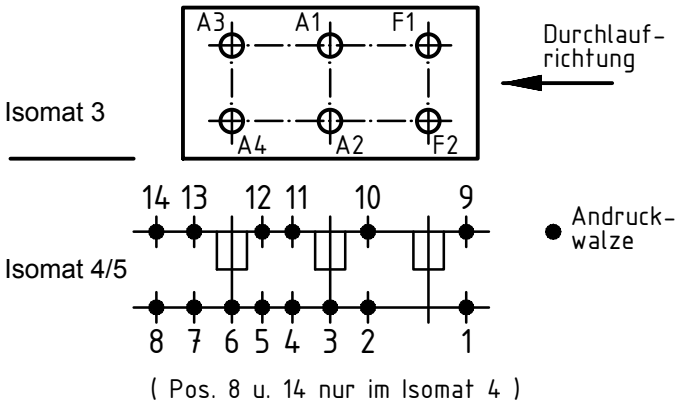

	Stck. Qty.	Art.-Nr. Art.-No. für Isomat 3/5	Art.-Nr. Art.-No. für Isomat 4	Bestückungsfolge (v. innen nach außen) Assembly sequence (inside to outside)
A1	1	289410	289410	
A2	1	289410	289410	
A3	1	289411	289410	
A4	1	289411	289410	
F1	1	289429		
F2	1	289412		

	Stck. Qty.	Art.-Nr. Zubehör Art.-No. Accessories

		Zulässige Abweichung Permissable tolerance	Oberflächenabwicklung Circumference	
			mech. polished	—
			uml. total	
Paßmaße Close tol.	Abmaße Std. tolerance			

Original / Änderung Revision / Version	0201	Datum Date	Name
Name		06.03.2020	
Hinweistext hinzu gefügt	gez. drawn	Finkemeyer, C.	
	gepr. checked	Winkler, A.	
	ges. seen	Nienhüser, R.	

SCHÜCO

VP PU | Info-Plan:
Maßstab Scale 1 : 1 | Gewicht Weight
Werkstoff Material
Benennung Title

Rollenplan
Isomat 3/4/5
Schüco AWS 120 CC.SI Blendrahmen

Zeichn.-Nr. Drawing No. 446090 RP 1000

EDV erstellt Ohne Unterschrift gültig generated by EDP valid without signature
Ersatz für Replacement for

Technical data subject to change. © Schüco International KG, Bielefeld, Germany. All Rights Reserved.
Technische Änderungen vorbehalten. © Schüco International KG, Bielefeld, Germany. Alle Rechte vorbehalten.