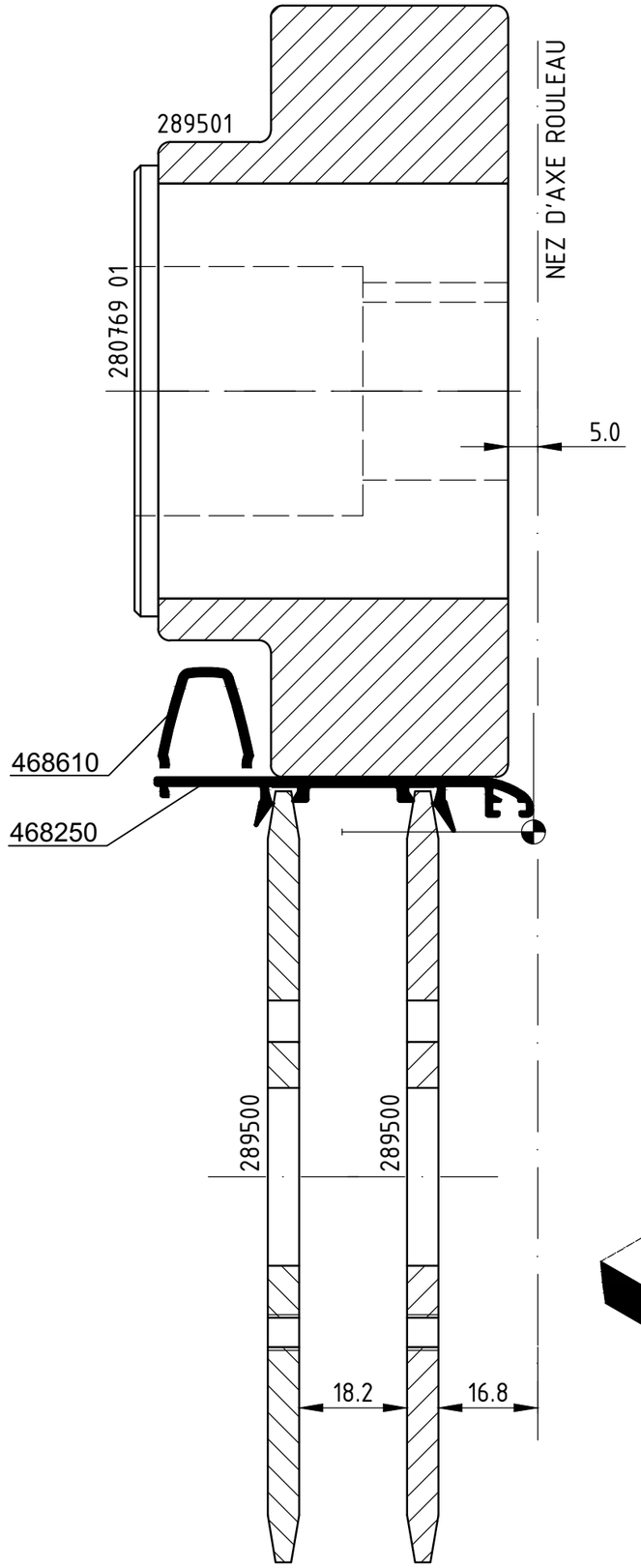

Le moletage doit être prononcé
D'une profondeur d'environ 0,20 mm

Contrôle Visuel

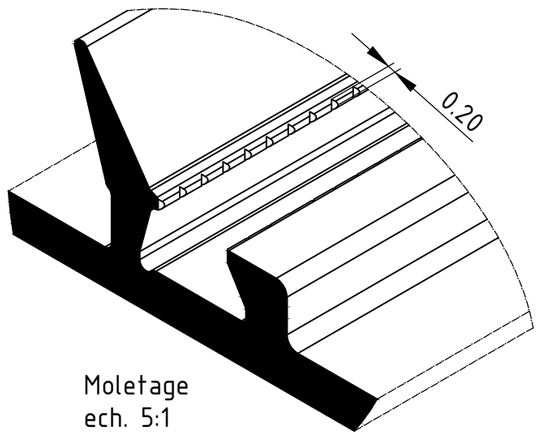

Moletage
ech. 5:1

0 10 20 30 40 50mm

Il est nécessaire de cranter les gorges des barrières isolantes avant de les insérer

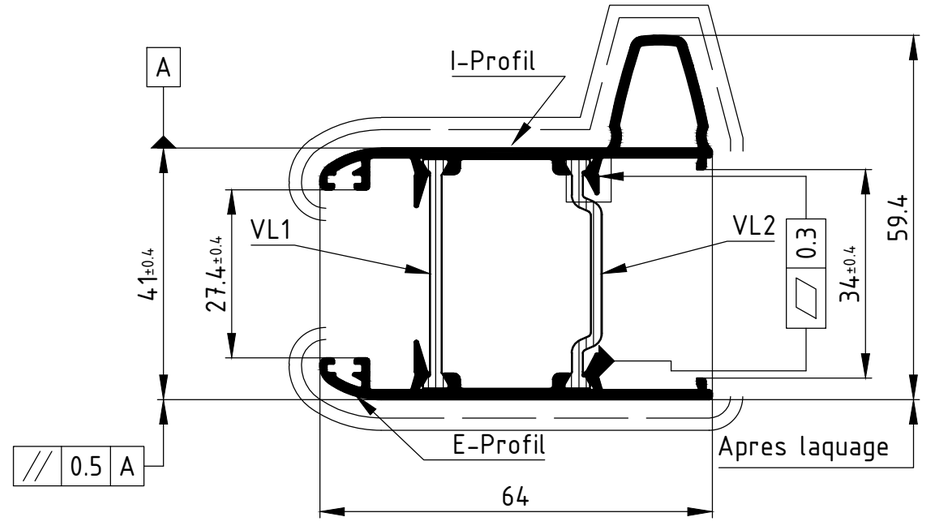

Attention : Le résultat du procédé de sertissage doit être vérifié sur la base des dimensions de référence dans ce plan de rouleaux. Veuillez noter les conseils de vérification dans le manuel actuel de rouleaux.

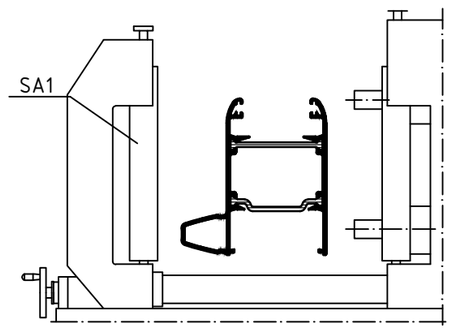

Position roul. guidage (SA)

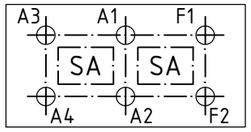

Sens de travail

Isomat 5

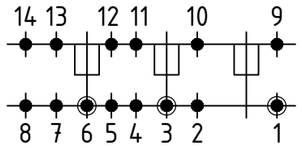

● Rouleau sertissage

◉ Rouleau guidage latéral

(Pos. 8 et 14 uniquement pour Isomat 4)

	Qté Qty.	Art. N° Art.-No. für Isomat 5	Art. N° Art.-No.	Disposition (de l'intérieur vers l'extérieur) Assembly sequence (inside to outside)
A1	1	280699 A		R1/R2/R3/A1/R5
A2	1	280702 A		R1/R4/A2/R6
A3	1	280700 A		R1/R2/R3/A3/R5
A4	1	280703 A		R1/R4/A4/R6
F1	1	280698 A		R1/R2/R3/F1/R5
F2	1	280701 A		R1/R4/F2/R6

	Qté Qty.	Art. N° Accessoires Art.-No. Accessories
R1	6	280751 (9.0 mm)
R2	3	296565 (4.8 mm)
R3	3	299293 (3.0 mm)
R4	3	280741 (5.3 mm)
R5	3	280753 (15.0 mm)
R6	3	280751 (9.0 mm)
SA1	3	280110

Tolérance admissible / Permissable tolerance	
Tolér. limite / Close tol.	Tolér. standard / Std. tolerance
Périmètres / Circumference: à polir / polished	–
total / total	
traitement surface / coated	— - —
VP / PU	
Info-Plan:	
Echelle / Scale	1 : 1
Poids / Weight	g/m
Matière / Material	
Original / Modification / Revision / Version	0201
Date / Date	04.10.2016
Nom	
Nom	Inversion 1/2 coq. int/ext
Dessiné / drawn	Esteve D.
Vérifié / checked	Esteve, D.
Vue / seen	Batoul, H.
Désignation / Title	Plan des rouleaux Isomat 5
	ASS 41
Plan N° / Drawing No.	464440 RP 0000
Réalisé par informatique Valable sans signature / generated by EDP valid without signature	
Remplace le / Replacement for	

SCHÜCO

Nous nous réservons expressément la propriété de l'ensemble des articles et systèmes présentés sur nos plans. Ceux-ci ne doivent être ni partiellement, ni totalement reproduits sans notre autorisation écrite.
Nos articles et systèmes sont soumis à la loi des brevets. Nous nous réservons la possibilité de modifier sans préavis nos profilés, accessoires, ferrures et machines au niveau des caractéristiques, définitions, photographies et équipements dans le but d'améliorations techniques ou esthétiques. Lire attentivement nos conditions techniques de livraisons.