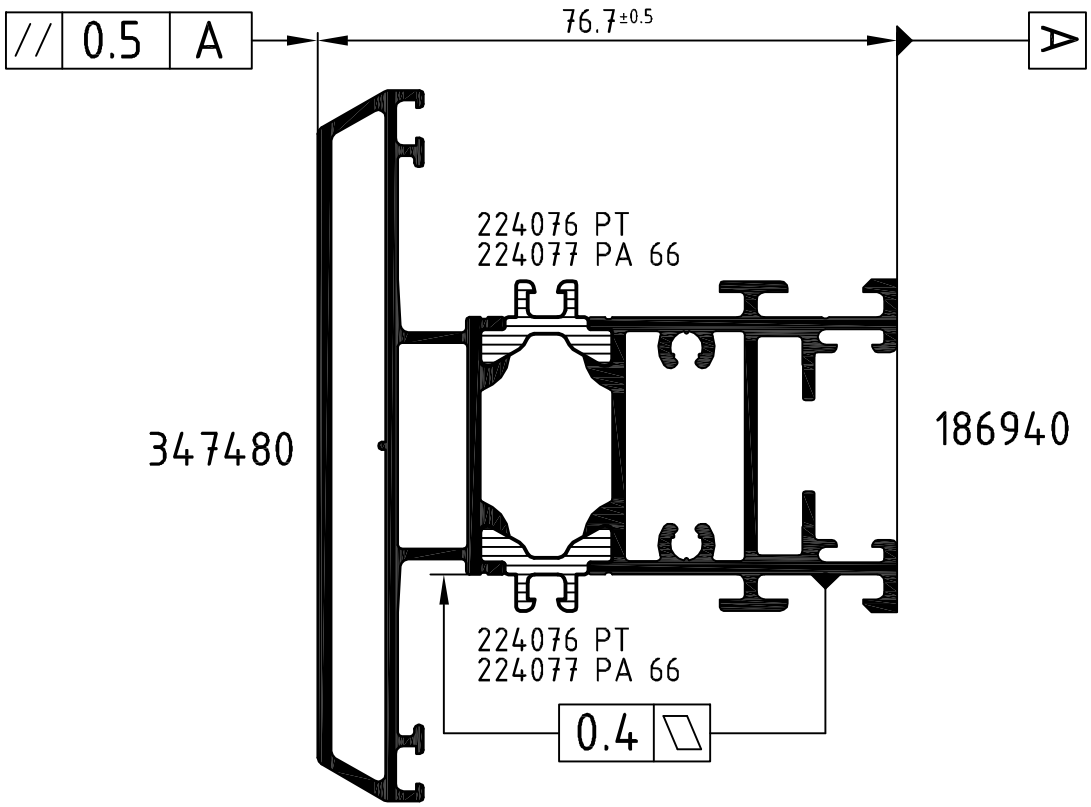

Attenzione: Il risultato dell'accoppiamento dei profili va verificato in base alle quote e alle
Attention: indicazioni riportate nel piano di controllo dello schema rulli del manule Isomat.

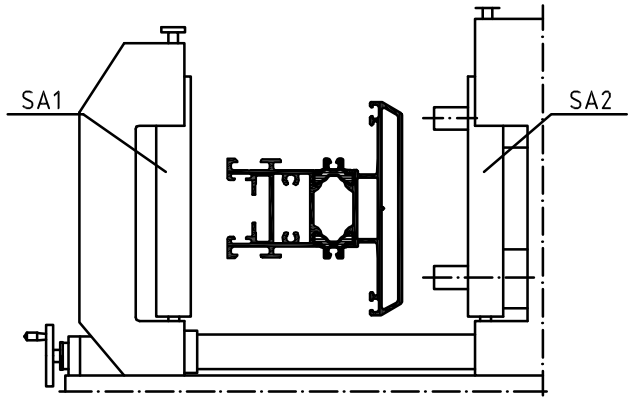

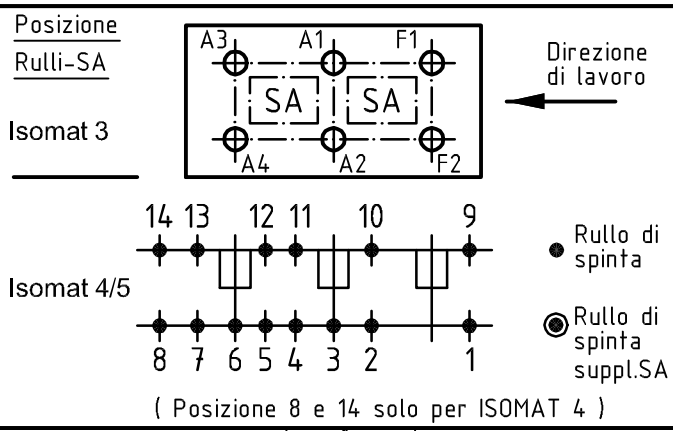

	Q.tà Qty.	Art.-Nr. Art.-No.	Art.-Nr. Art.-No.	Sequenza di montaggio (da interno a esterno) Assembly sequence (inside to outside)
A1	1	280693 B	280693 B	R1/R2/A1/R3/R4
A2	1	280693 B	280693 B	R1/R2/A2/R3/R4
A3	1	280694 B	280693 B	R1/R2/A3/R3/R4
A4	1	280694 A	280693 B	R1/R2/A4/R3/R4
F1	1	280692 B		R1/R2/F1/R3/R4
F2	1	280692 B		R1/R2/F2/R3/R4

	Q.tà Qty.	Art.-Nr. Accessori Art.-No. Accessories
R1	6	296229 (5.5 mm)
R2	6	280749 (7.0 mm)
R3	6	280751 (9.0 mm)
R4	6	296212 (17.0 mm)

Tolleranze ammissibili / Permissable tolerance		Perimetri / Circumference	
Tolleranze Close tol.	Scostamenti Std. tolerance	per.pulit. polished	–
		per.est. total	
		per.in vista coated	— - —
Revisione / Versione Revision / Version	0100	Data Date	Nome Name
Name		17.01.2013	AUTUGI
	dis. drawn		Autunno
	control. checked		Meneghetti
	benest. seen		Nobile

VP / PU

Info-Plan:

Scala / Scale 1 : 1

Peso / Weight g/m

Materiale / Material

Descrizione / Title

Rollenplan

Isomat 3/4/5

Schüco AWS 75 TC Mont./Trav.RL 44/94 MM

Art.-Nr. / Drawing No. 466080 RP 0000

SCHÜCO

Realizzato da EDP
Valido senza firma
generated by EDP
valid without signature

Sostituisce il / Replacement for

Technical data subject to change. © Schüco International , Italia. All Rights Reserved.
Dati tecnici soggetti a variazione. © Schüco International , Italia. Tutti i diritti riservati.