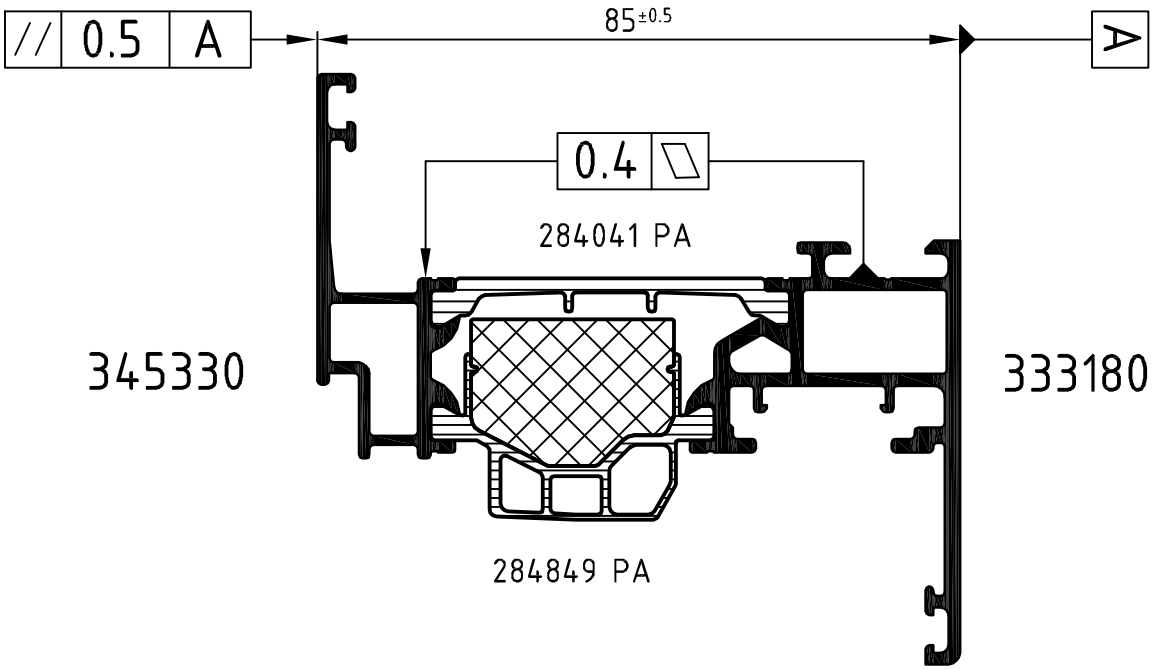


Für den PT Steg Verbund Rollenplan 466550RP1000 verwenden

Achtung: Attention: Das Rollergebnis ist nach dem Verbund des Profiles anhand der Prüfmaße im Rollenplan zu kontrollieren! Beachten Sie bitte auch die technischen Prüfhinweise im aktuellen Rollenhandbuch.

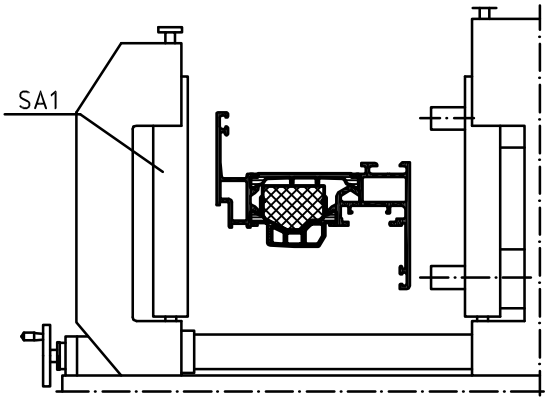


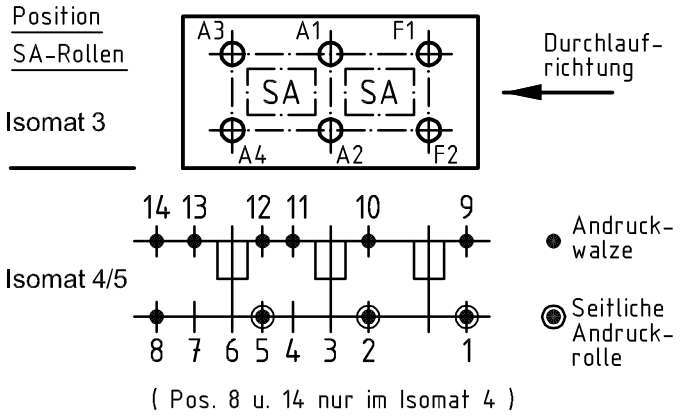


| | Stck. Qty. | Art.-Nr. Art.-No. für Isomat 3/5 | Art.-Nr. Art.-No. für Isomat 4 | Bestückungsfolge (v. innen nach außen) Assembly sequence (inside to outside) |
|---|---|---|---|---|
| A1 | 1 | 282631 A | 282631 A | R3/A1 |
| A2 | 1 | 280736 A | 280736 A | SR/R1/A2 |
| A3 | 1 | 282632 A | 282631 A | R1/A3 |
| A4 | 1 | 280737 A | 280736 A | R2/A4 |
| F1 | 1 | 282633 A | | R1/F1 |
| F2 | 1 | 280738 A | | R2/F2 |

| | Stck. Qty. | Art.-Nr. Zubehör Art.-No. Accessories |
|---|---|---|
| R1 | 3 | 280750 (Adapter) |
| R2 | 2 | 280752 (Adapter) |
| R3 | 1 | 289371 (Adapter) |
| SR | 1 | 283964 |
| SA1 | 3 | 296865* |
| | | *Isomat 3: 2 |

| | | | |
|---|---|---|---|
| Zulässige Abweichung Permissable tolerance | Oberflächenabwicklung Circumference | VP PU | Info-Plan: |
| | mech. polished – | Maßstab Scale 1 : 1 | Gewicht Weight |
| Paßmaße Close tol. / Abmaße Std. tolerance | uml. total | | |
| | beschichtet coated — - — | Werkstoff Material | |
| Original / Änderung Revision / Version 0100 | Datum Date / Name | | |
| Name | 12.03.2013 | Benennung Title | Rollenplan Isomat 3/4/5 |
| | gez. drawn: Finkemeyer | Schüco AWS 75.SI+ | IsoModul |
| | gepr. checked: Winkler | | |
| | ges. seen: Nienhüser | Zeichn.-Nr. Drawing No. | 466550 RP 1100 |
| SCHÜCO | | EDV erstellt Ohne Unterschrift gültig generated by EDP valid without signature | Ersatz für Replacement for |

Technical data subject to change. © Schüco International KG, Bielefeld, Germany. All Rights Reserved.
Technische Änderungen vorbehalten. © Schüco International KG, Bielefeld, Germany. Alle Rechte vorbehalten.