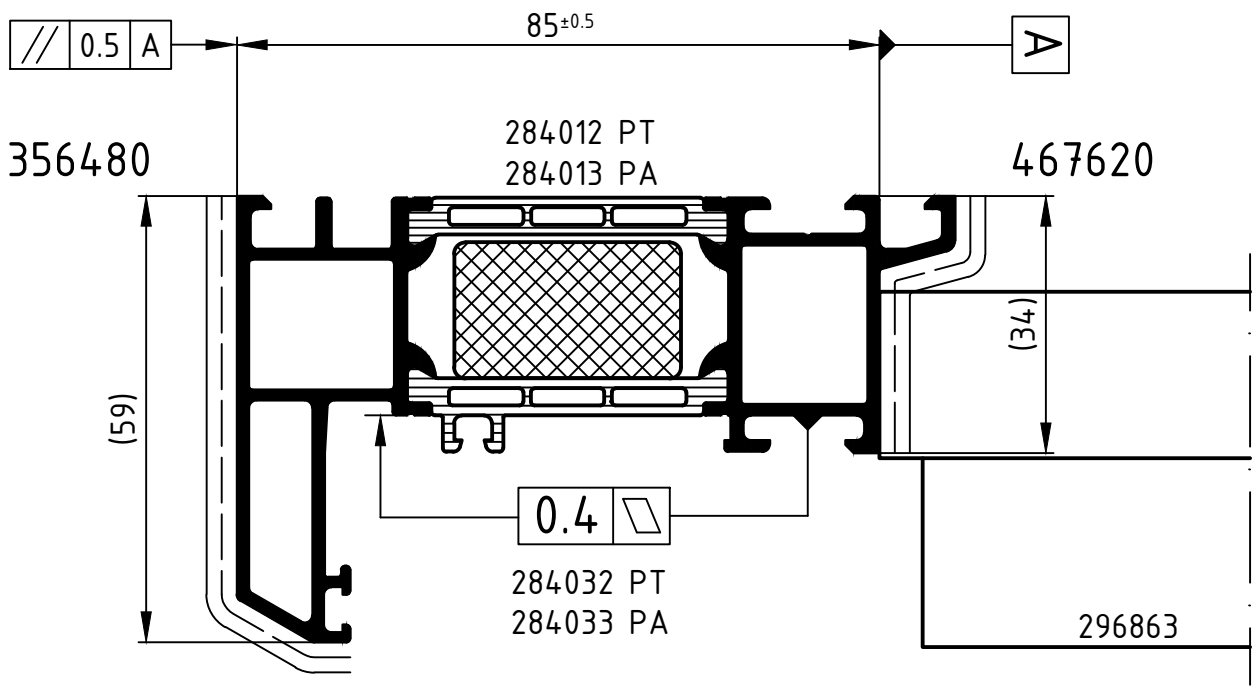

Non è consentito eseguire il trattamento superficiale
anche se i profili sono assiemati con listelli in PA

Attenzione: Il risultato dell'accoppiamento dei profili va verificato in base alle quote e alle
Attention: indicazioni riportate nel piano di controllo dello schema rulli del manule Isomat.

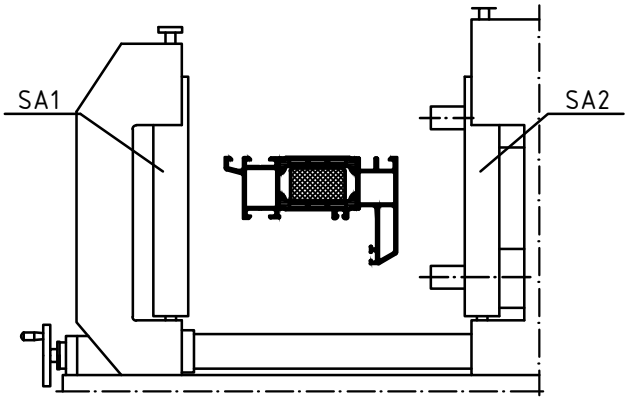

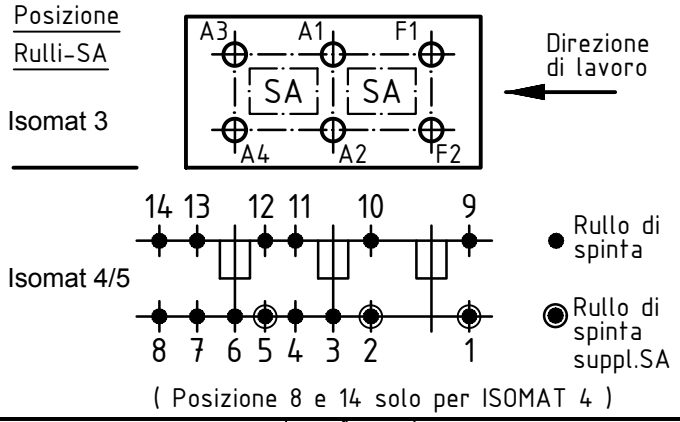

	Q.tà Qty.	Art.-Nr. Art.-No.	Art.-Nr. Art.-No.	Sequenza di montaggio (da interno a esterno) Assembly sequence (inside to outside)
A1	1	282590 B	282590 B	R1/R2/A1
A2	1	282590 B	282590 B	R1/R2/A2
A3	1	282591 B	282590 B	R1/R2/A3
A4	1	282591 B	282590 B	R1/R2/A4
F1	1	282592 B		R1/R2/F1
F2	1	282592 B		R1/R2/F2

	Q.tà Qty.	Art.-Nr. Accessori Art.-No. Accessories
R1	6	296210 (10.0 mm)
R2	6	283219 (12.5 mm)
S1	3	296863

Tolleranze ammissibili Permissable tolerance	Perimetri Circumference	VP PU	Info-Plan:
	per.pulit. polished –	Scala Scale 1 : 1	Peso Weight g/m
Tolleranze Close tol. / Scostameni Std. tolerance	per.est. total	Materiale Material	
Revisione / Versione Revision / Version 0201	Data Date / Nome Name		
Name	21.01.2020 AUTUGI	Descrizione Title	Rollenplan
	dis. drawn: Autunno, G.		Isomat 3/4/5
	control. checked: Autunno, G.		Schüco AWS 75 RL.SI+ Telaio RL 34/59 MM
	benest. seen: Nobile, G.	Art.-Nr. Drawing No.	466600 RP 1000
SCHÜCO		Realizzato da EDP Valido senza firma generated by EDP valid without signature	Sostituisce il Replacement for

Technical data subject to change. © Schüco International , Italia. All Rights Reserved.
Dati tecnici soggetti a variazione. © Schüco International , Italia. Tutti i diritti riservati.