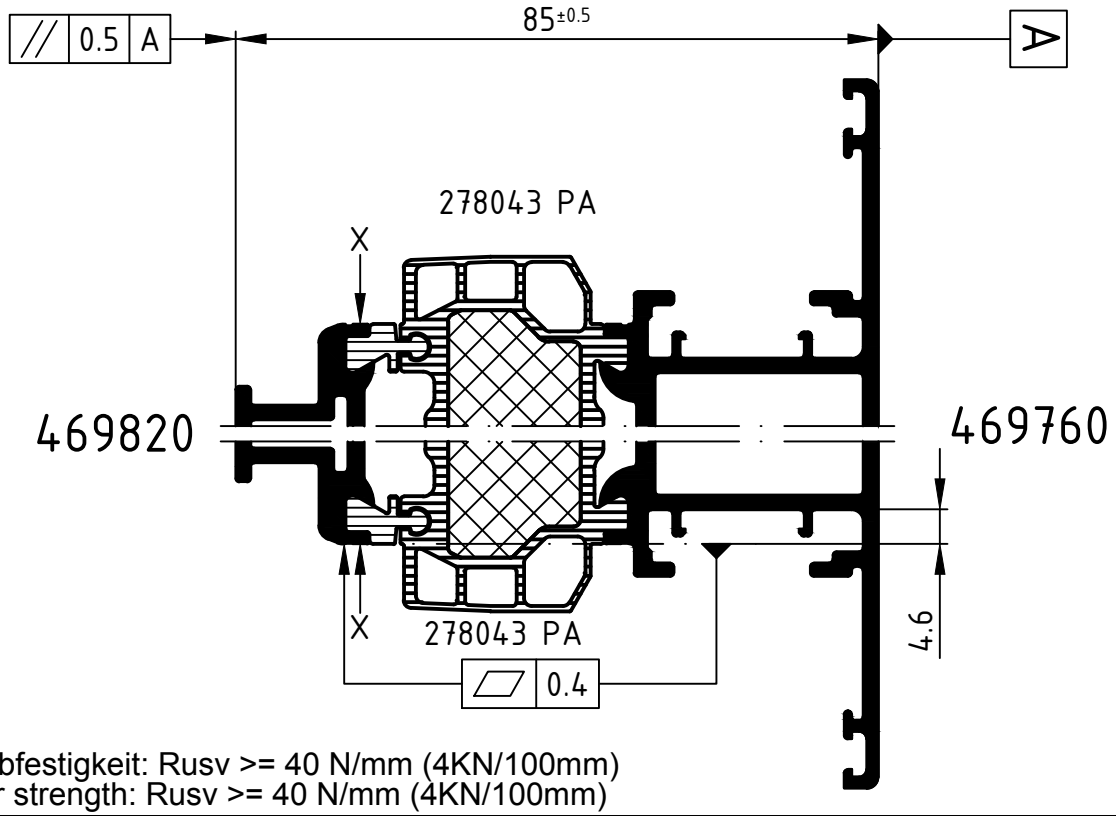

X: Schubfestigkeit: Rusv >= 40 N/mm (4KN/100mm)
X: shear strength: Rusv >= 40 N/mm (4KN/100mm)

Achtung: Das Rollergebnis ist nach dem Verbund des Profiles anhand der Prüfmaße im Rollenplan
Attention: zu kontrollieren! Beachten Sie bitte auch die technischen Hinweise in den aktuellen Richtlinien.

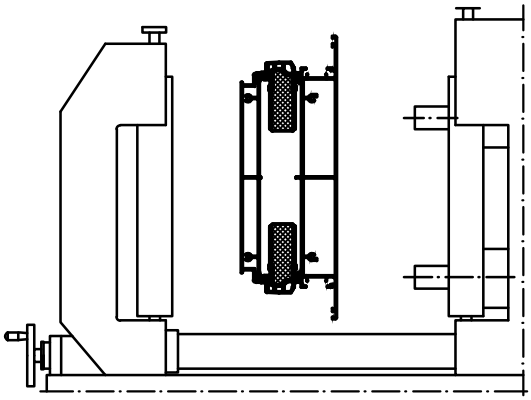

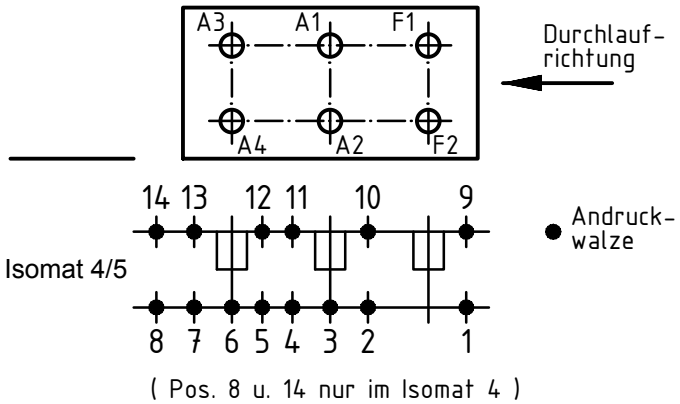

	Stck. Qty.	Art.-Nr. Art.-No. für Isomat 5	Art.-Nr. Art.-No. für Isomat 4	Bestückungsfolge (v. innen nach außen) Assembly sequence (inside to outside)
A1	1	280736 A	280736 A	R1/R2/R3/A1
A2	1	280736 A	280736 A	R1/R2/R3/A2
A3	1	280737 A	280736 A	R1/R2/R3/A3
A4	1	280737 A	280736 A	R1/R2/R3/A4
F1	1	280738 A		R1/R2/R3/F1
F2	1	280738 A		R1/R2/R3/F2

	Stck. Qty.	Art.-Nr. Zubehör Art.-No. Accessories
R1	6	296534 (8.5 mm)
R2	6	296449 (2.0 mm)
R3	6	280750 (Adapter)

Zulässige Abweichung Permissable tolerance		Oberflächenabwicklung Circumference	
		mech. polished	–
		uml. total	
Paßmaße Close tol.	Abmaße Std. tolerance		
Original / Änderung Revision / Version	0201	Datum Date	Name
Name		13.11.2020	
Hinweistext hinzu gefügt	gez. drawn	Finkemeyer	
	gepr. checked	Winkler, A.	
	ges. seen	Nienhüser, R.	

VP PU | Info-Plan:
Maßstab Scale 1 : 1 | Gewicht Weight
Werkstoff Material
Benennung Title

Rollenplan
Isomat 4/5
Schüco AWS 75 VV.SI+

Zeichn.-Nr. Drawing No. 475480 RP 1000

EDV erstellt Ohne Unterschrift gültig generated by EDP valid without signature | Ersatz für Replacement for

SCHÜCO

Technical data subject to change. © Schüco International KG, Bielefeld, Germany. All Rights Reserved.
Technische Änderungen vorbehalten. © Schüco International KG, Bielefeld, Germany. Alle Rechte vorbehalten.