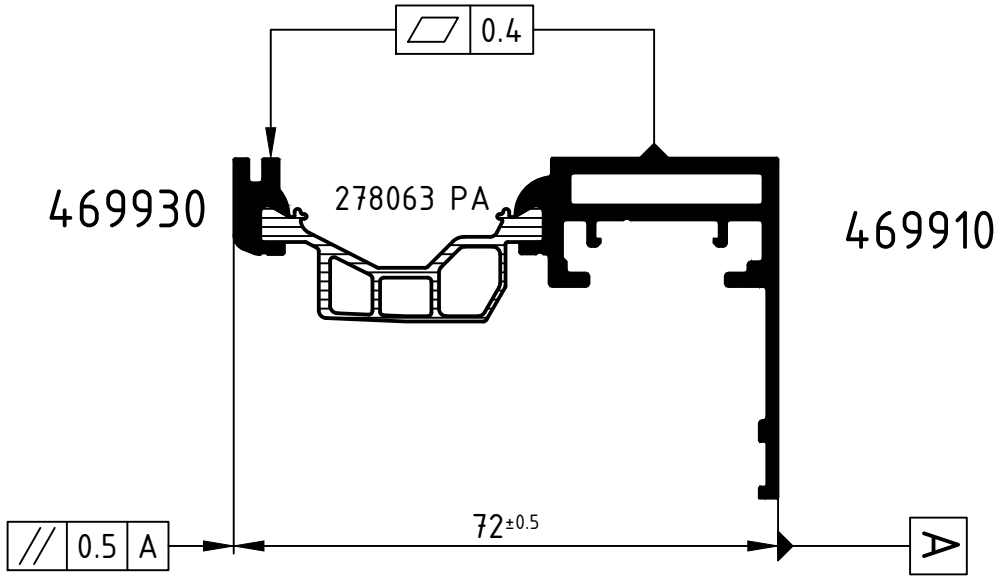

Mit geringem seitlichen Andruck rollen!
Abgeminderte Schubfestigkeit: Rusv ≥24 N/mm

Achtung: Das Rollergebnis ist nach dem Verbund des Profiles anhand der Prüfmaße im Rollenplan
Attention: zu kontrollieren! Beachten Sie bitte auch die technischen Prüfhinweise im aktuellen Rollenhandbuch.

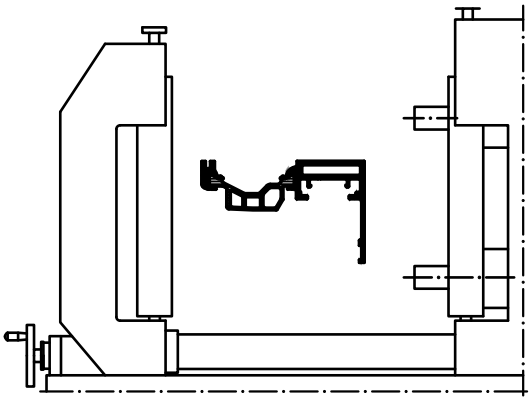

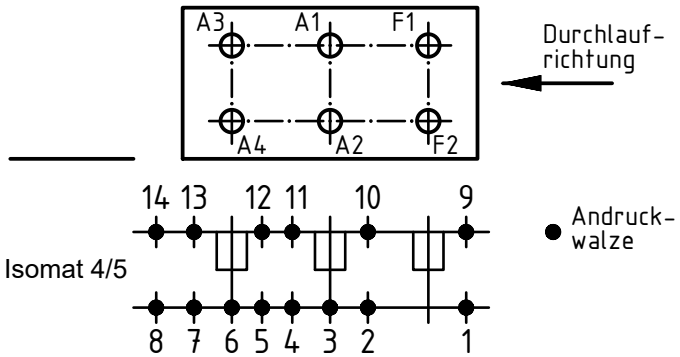

	Stck. Qty.	Art.-Nr. Art.-No. für Isomat 5	Art.-Nr. Art.-No. für Isomat 4	Bestückungsfolge (v. innen nach außen) Assembly sequence (inside to outside)
A1	1	289511	289511	
A2	1	280736 A	280736 A	S1/R2/A2
A3	1	289511	289511	
A4	1	280737 A	280736 A	R1/R2/A4
F1	1	289510		
F2	1	280738 A		R1/R2/F2

	Stck. Qty.	Art.-Nr. Zubehör Art.-No. Accessories
R1	2	296534 (8.5 mm)
R2	3	280750 (Adapter)
S1	1	289590

Zulässige Abweichung Permissable tolerance		Oberflächenabwicklung Circumference	
		mech. polished	–
		uml. total	
Paßmaße Close tol.	Abmaße Std. tolerance		

Original / Änderung Revision / Version	0403	Datum Date	Name
Name		04.08.2023	
Rollbeilage entfernt	gez. drawn	C. Finkemeyer	
	gepr. checked	Winkler, A.	
	ges. seen	Nienhüser, R.	

VP PU | Info-Plan:
Maßstab Scale 1 : 1 | Gewicht Weight
Werkstoff Material
Benennung Title

Rollenplan
Isomat 4/5
Schüco AWS 75 VV.SI+

Zeichn.-Nr. Drawing No. 475690 RP 1000

EDV erstellt Ohne Unterschrift gültig generated by EDP valid without signature
Ersatz für Replacement for

SCHÜCO

Technical data subject to change. © Schüco International KG, Bielefeld, Germany. All Rights Reserved.
Technische Änderungen vorbehalten. © Schüco International KG, Bielefeld, Germany. Alle Rechte vorbehalten.