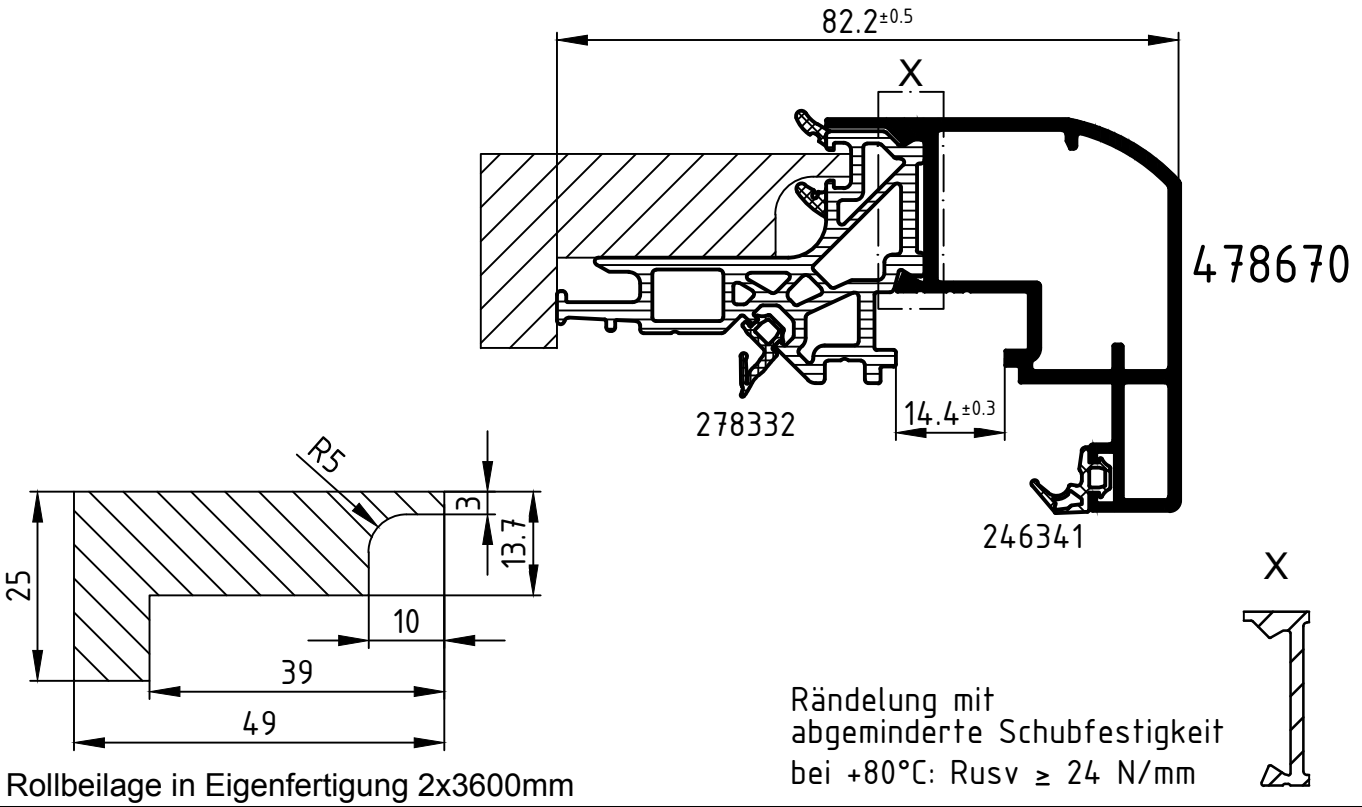

Rollbeilage in Eigenfertigung 2x3600mm

Achtung:
Attention: Das Rollergebnis ist nach dem Verbund des Profiles anhand der Prüfmaße im Rollenplan zu kontrollieren! Beachten Sie bitte auch die technischen Prüfhinweise im aktuellen Rollenhandbuch. Eine Pulverbeschichtung bzw. Eloxierung ist nach dem Verrollen auch mit PA-Stegen nicht möglich!

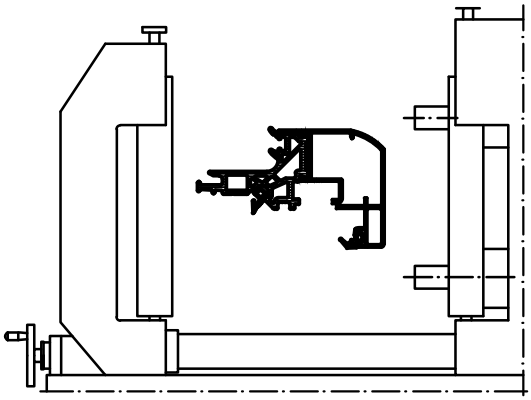

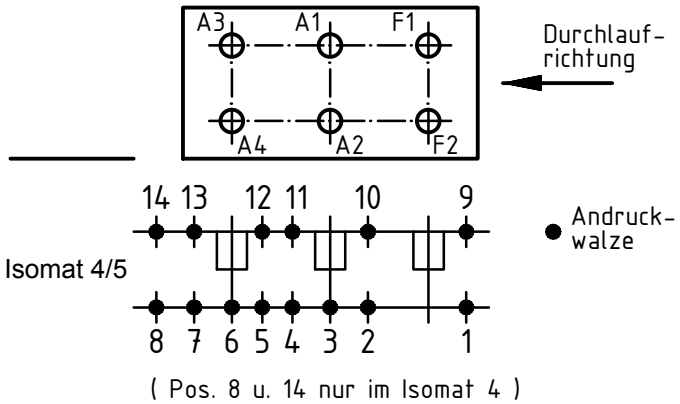

	Stck. Qty.	Art.-Nr. Art.-No. für Isomat 5	Art.-Nr. Art.-No. für Isomat 4	Bestückungsfolge (v. innen nach außen) Assembly sequence (inside to outside)
A1	1	296272	296272	
A2	1	289633	289633	R1/A2
A3	1	296272	296272	
A4	1	289634	289633	R1/A4
F1	1	296272		
F2	1	289632		R1/F2

	Stck. Qty.	Art.-Nr. Zubehör Art.-No. Accessories
R1	3	296534 (8.5 mm)

		Zulässige Abweichung Permissable tolerance	Oberflächenabwicklung Circumference
			mech. polished –
			uml. total
Paßmaße Close tol.	Abmaße Std. tolerance		beschichtet coated — - —

Original / Änderung Revision / Version	0302	Datum Date	Name
Name		12.11.2015	
278332 ersetzt 278094	gez. drawn	Finkemeyer, C.	
246341 ersetzt 246291	gepr. checked	Winkler	
	ges. seen	Nienhüser	

SCHÜCO

VP PU	Info-Plan:
Maßstab Scale 1 : 1	Gewicht Weight
Werkstoff Material	
Benennung Title	Rollenplan Isomat 4/5 Schüco AWS 74 BD Novonic+
Zeichn.-Nr. Drawing No.	480220 RP 1000
EDV erstellt Ohne Unterschrift gültig generated by EDP valid without signature	Ersatz für Replacement for

Technical data subject to change. © Schüco International KG, Bielefeld, Germany. All Rights Reserved.
Technische Änderungen vorbehalten. © Schüco International KG, Bielefeld, Germany. Alle Rechte vorbehalten.