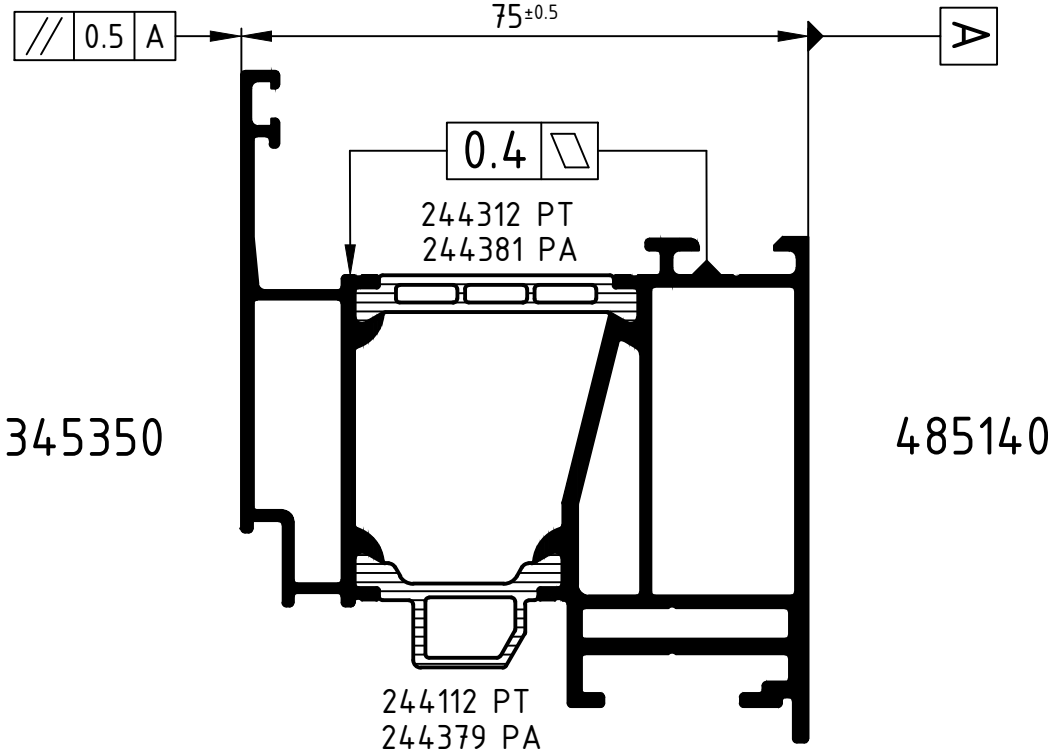

Achtung: Das Rollergebnis ist nach dem Verbund des Profiles anhand der Prüfmaße im Rollenplan
Attention: zu kontrollieren! Beachten Sie bitte auch die technischen Prüfhinweise im aktuellen Rollenhandbuch.

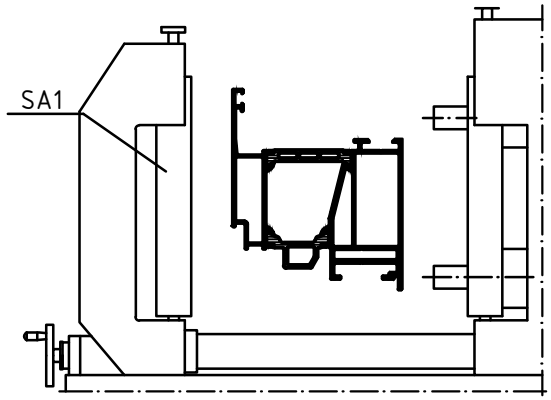

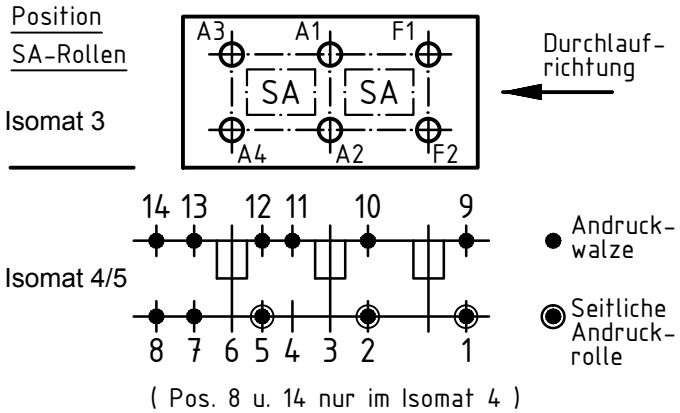

	Stck. Qty.	Art.-Nr. Art.-No. für Isomat 3/5	Art.-Nr. Art.-No. für Isomat 4	Bestückungsfolge (v. innen nach außen) Assembly sequence (inside to outside)
A1	1	280736 A	280736 A	R1/A1
A2	1	280699 A	280699 A	R2/A2
A3	1	280737 A	280736 A	R1/A3
A4	1	280700 A	280699 A	R2/A4
F1	1	280738 A		R1/F1
F2	1	280698 A		R2/F2

	Stck. Qty.	Art.-Nr. Zubehör Art.-No. Accessories
R1	3	280750 (Adapter)
R2	3	280752 (Adapter)
SA1	3	296865*
		*Isomat 3: 2

Zulässige Abweichung Permissable tolerance	Oberflächenabwicklung Circumference	VP PU	Info-Plan:
	mech. polished –	Maßstab Scale 1 : 1	Gewicht Weight
	uml. total		
Paßmaße Close tol. / Abmaße Std. tolerance	beschichtet coated — - —	Werkstoff Material	
Original / Änderung Revision / Version 0201	Datum Date / Name		
Name	29.09.2015	Benennung Title	Rollenplan Isomat 3/4/5
Symbol ersetzt	gez. drawn Finkemeyer		
	gepr. checked Winkler		
	ges. seen Nienhüser	Schüco AWS 65	IsoModul
	SCHÜCO	Zeichn.-Nr. Drawing No.	486110 RP 1000
		EDV erstellt Ohne Unterschrift gültig generated by EDP valid without signature	Ersatz für Replacement for

Technical data subject to change. © Schüco International KG, Bielefeld, Germany. All Rights Reserved.
Technische Änderungen vorbehalten. © Schüco International KG, Bielefeld, Germany. Alle Rechte vorbehalten.