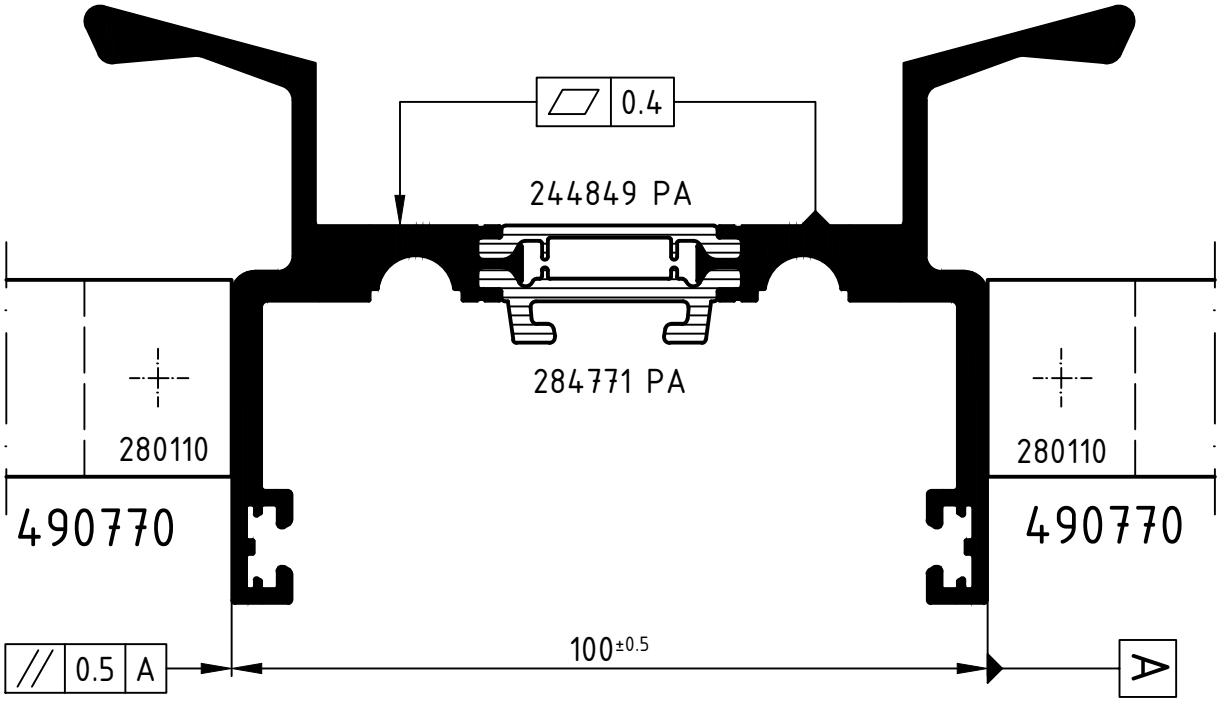


Achtung: Das Rollergebnis ist nach dem Verbund des Profiles anhand der Prüfmaße im Rollenplan
Attention: zu kontrollieren! Beachten Sie bitte auch die technischen Prüfhinweise im aktuellen Rollenhandbuch.

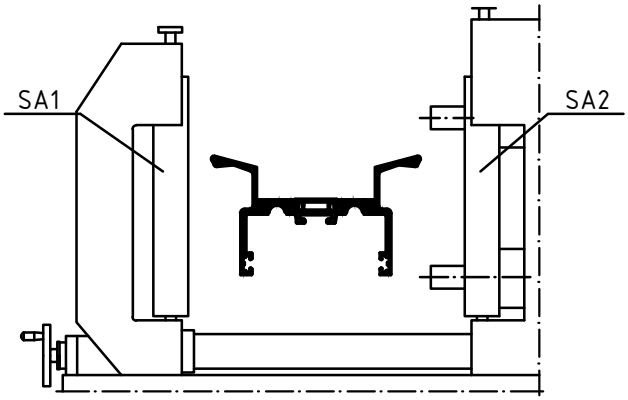


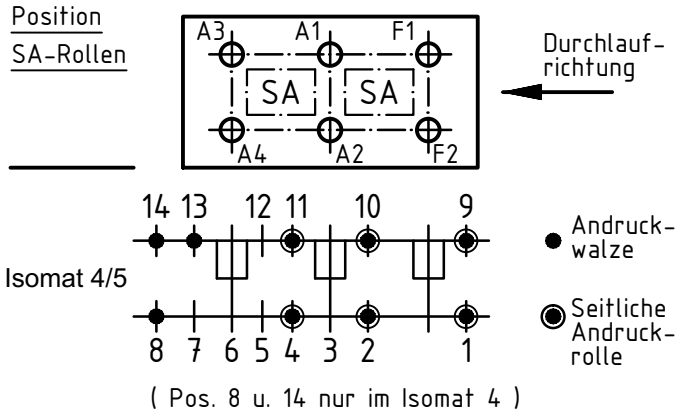


| | Stck. Qty. | Art.-Nr. Art.-No. für Isomat 5 | Art.-Nr. Art.-No. für Isomat 4 | Bestückungsfolge (v. innen nach außen) Assembly sequence (inside to outside) |
|---|---|---|---|---|
| A1 | 1 | 282615 A | 282615 A | R1/R2/A1 |
| A2 | 1 | 282615 A | 282615 A | R1/R2/A2 |
| A3 | 1 | 282616 A | 282615 A | R1/R2/A3 |
| A4 | 1 | 282616 A | 282615 A | R1/R2/A4 |
| F1 | 1 | 282617 A | | R1/R2/F1 |
| F2 | 1 | 282617 A | | R1/R2/F2 |

| | Stck. Qty. | Art.-Nr. Zubehör Art.-No. Accessories |
|---|---|---|
| R1 | 6 | 283316 (19.5 mm) |
| R2 | 6 | 280752 (Adapter) |
| SA1 | 3 | 280110 |
| SA2 | 3 | 280110 |

| | | | |
|---|---|---|---|
| Zulässige Abweichung Permissable tolerance | | Oberflächenabwicklung Circumference | |
| | | mech. polished | — |
| | | uml. total | |
| Paßmaße Close tol. | Abmaße Std. tolerance | beschichtet coated | — - — |

| | | | |
|---|---|---|---|
| Original / Änderung Revision / Version | 0201 | Datum Date | Name |
| Name | | 12.01.2017 | |
| SA1 Pos.12 auf Pos.11 geändert | gez. drawn | Finkemeyer, C. | |
| SA2 Pos.5 auf Pos.4 geändert | gepr. checked | Winkler, A. | |
| | ges. seen | Nienhüser, R. | |

VP PU | Info-Plan:
Maßstab Scale 1 : 1 | Gewicht Weight
Werkstoff Material

Benennung Title
# Rollenplan
Isomat 4/5
Schüco ASS 77 PD.HI manual

Zeichn.-Nr. Drawing No. 492860 RP 1000

EDV erstellt Ohne Unterschrift gültig generated by EDP valid without signature | Ersatz für Replacement for

SCHÜCO

Technical data subject to change. © Schüco International KG, Bielefeld, Germany. All Rights Reserved.
Technische Änderungen vorbehalten. © Schüco International KG, Bielefeld, Germany. Alle Rechte vorbehalten.