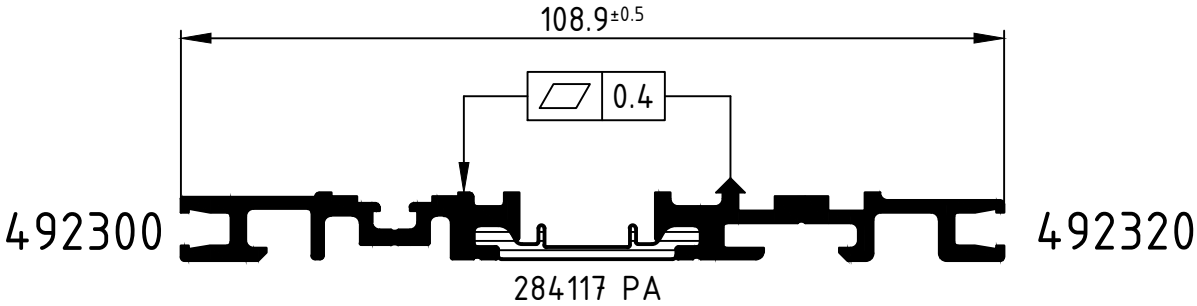

Mit geringem seitlichen Andruck rollen!

Achtung: Das Rollergebnis ist nach dem Verbund des Profiles anhand der Prüfmaße im Rollenplan
Attention: zu kontrollieren! Beachten Sie bitte auch die technischen Prüfhinweise im aktuellen Rollenhandbuch.

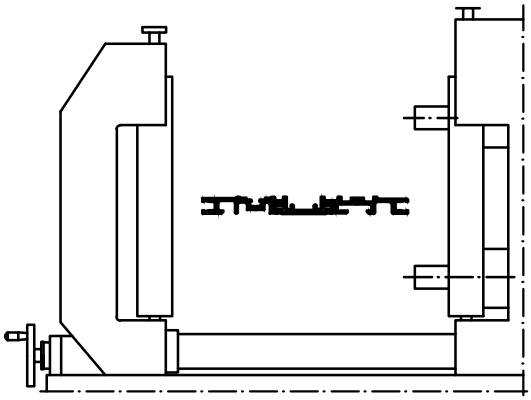

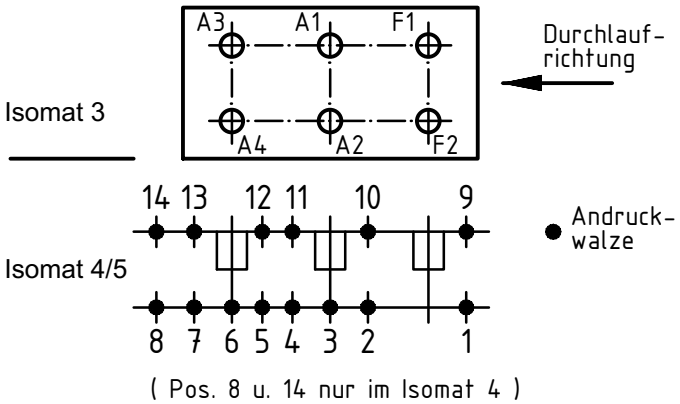

	Stck. Qty.	Art.-Nr. Art.-No. für Isomat 3/5	Art.-Nr. Art.-No. für Isomat 4	Bestückungsfolge (v. innen nach außen) Assembly sequence (inside to outside)
A1	1	296273	296273	R1/R2/A1
A2	1	283128 A	283128 A	R1/R3/R4/A2
A3	1	296273	296273	R1/R2/A3
A4	1	283129 A	283128 A	R1/R3/R4/A4
F1	1	296273		R1/R2/F1
F2	1	283127 A		R1/R3/R4/F2

	Stck. Qty.	Art.-Nr. Zubehör Art.-No. Accessories
R1	6	280743 (5.0 mm)
R2	3	296448 (8.0 mm)
R3	3	296508 (2.7 mm)
R4	3	280752 (Adapter)

Zulässige Abweichung Permissable tolerance		Oberflächenabwicklung Circumference	
		mech. polished	–
		uml. total	
Paßmaße Close tol.	Abmaße Std. tolerance		
Original / Änderung Revision / Version	0100	Datum Date	Name
Name		29.03.2018	
	gez. drawn	Finkemeyer, C.	
	gepr. checked	Winkler, A.	
	ges. seen	Nienhüser, R.	

VP PU

Info-Plan:

Maßstab Scale 1 : 1

Gewicht Weight

Werkstoff Material

Benennung Title

Rollenplan

Isomat 3/4/5

Schüco VentoTherm Advanced

Zeichn.-Nr. Drawing No. 494880 RP 1000

EDV erstellt Ohne Unterschrift gültig generated by EDP valid without signature

Ersatz für Replacement for

SCHÜCO

Technical data subject to change. © Schüco International KG, Bielefeld, Germany. All Rights Reserved.
Technische Änderungen vorbehalten. © Schüco International KG, Bielefeld, Germany. Alle Rechte vorbehalten.