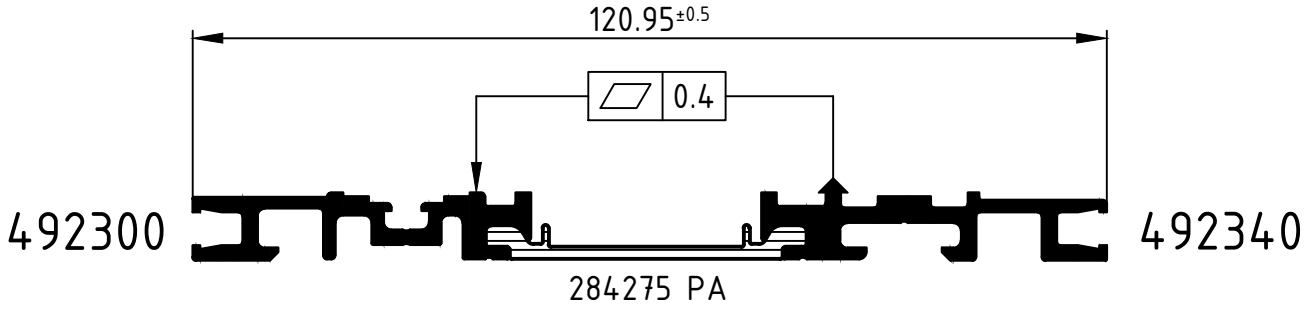

Mit geringem seitlichen Andruck rollen!

Achtung: Das Rollergebnis ist nach dem Verbund des Profiles anhand der Prüfmaße im Rollenplan
Attention: zu kontrollieren! Beachten Sie bitte auch die technischen Prüfhinweise im aktuellen Rollenhandbuch.

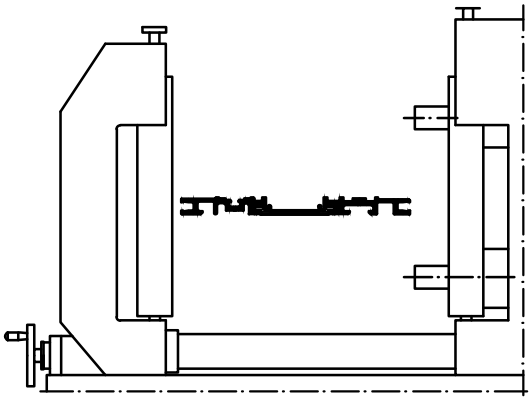

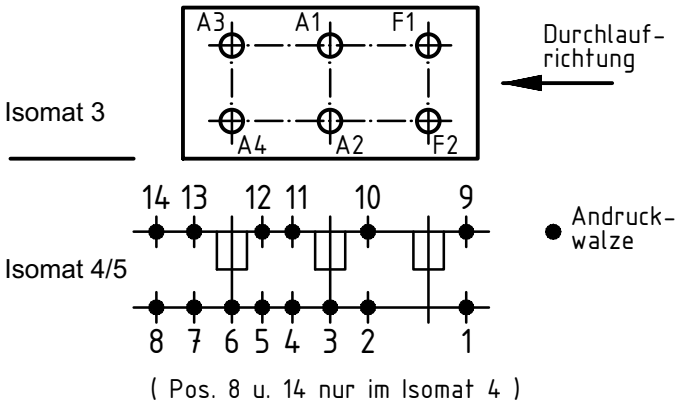

	Stck. Qty.	Art.-Nr. Art.-No. für Isomat 3/5	Art.-Nr. Art.-No. für Isomat 4	Bestückungsfolge (v. innen nach außen) Assembly sequence (inside to outside)
A1	1	296273	296273	R1/A1
A2	1	282590 A	282590 A	R2/R3/R4/A2
A3	1	296273	296273	R1/A3
A4	1	282591 A	282590 A	R2/R3/R4/A4
F1	1	296273		R1/F1
F2	1	282592 A		R2/R3/R4/F2

	Stck. Qty.	Art.-Nr. Zubehör Art.-No. Accessories
R1	3	296448 (8.0 mm)
R2	3	280748 (6.0 mm)
R3	3	296505 (1.2 mm)
R4	3	280752 (Adapter)

Zulässige Abweichung Permissable tolerance		Oberflächenabwicklung Circumference	
		mech. polished	–
		uml. total	
Paßmaße Close tol.	Abmaße Std. tolerance		

Original / Änderung Revision / Version	0100	Datum Date	Name
Name		29.03.2018	
	gez. drawn	Finkemeyer, C.	
	gepr. checked	Winkler, A.	
	ges. seen	Nienhüser, R.	

SCHÜCO

VP PU	Info-Plan:
Maßstab Scale 1 : 1	Gewicht Weight
Werkstoff Material	
Benennung Title	Rollenplan Isomat 3/4/5 Schüco VentoTherm Advanced
Zeichn.-Nr. Drawing No.	494960 RP 1000
EDV erstellt Ohne Unterschrift gültig generated by EDP valid without signature	Ersatz für Replacement for

Technical data subject to change. © Schüco International KG, Bielefeld, Germany. All Rights Reserved.
Technische Änderungen vorbehalten. © Schüco International KG, Bielefeld, Germany. Alle Rechte vorbehalten.