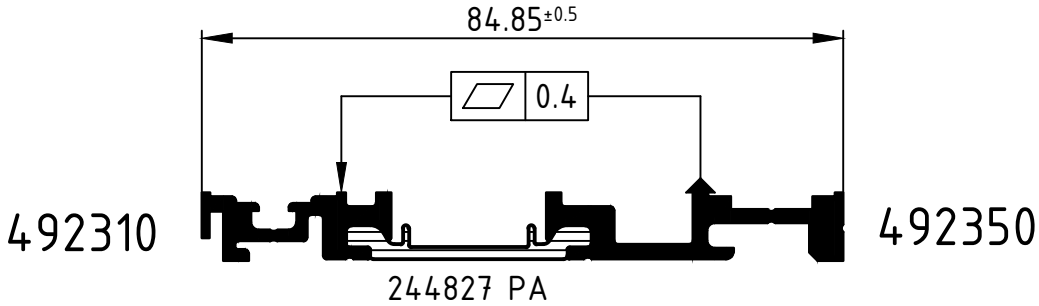


Mit geringem seitlichen Andruck rollen!

Achtung: Das Rollergebnis ist nach dem Verbund des Profiles anhand der Prüfmaße im Rollenplan
Attention: zu kontrollieren! Beachten Sie bitte auch die technischen Prüfhinweise im aktuellen Rollenhandbuch.

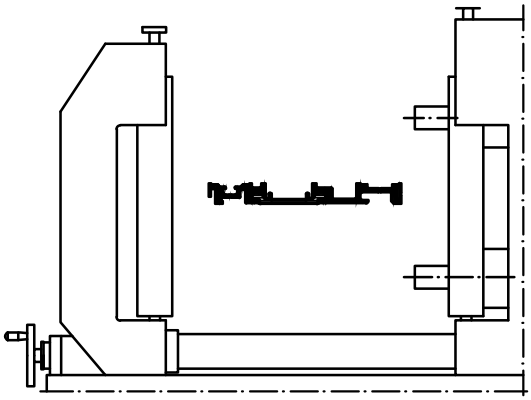

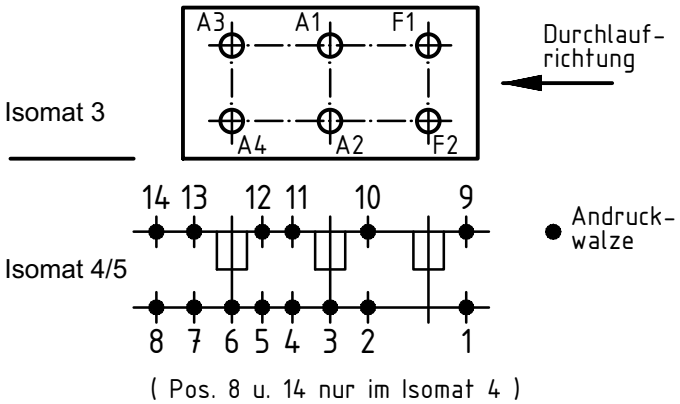


| | Stck. Qty. | Art.-Nr. Art.-No. für Isomat 3/5 | Art.-Nr. Art.-No. für Isomat 4 | Bestückungsfolge (v. innen nach außen) Assembly sequence (inside to outside) |
|---|---|---|---|---|
| A1 | 1 | 296273 | 296273 | |
| A2 | 1 | 280702 A | 280702 A | R1/R2/R3/A2 |
| A3 | 1 | 296273 | 296273 | |
| A4 | 1 | 280703 A | 280702 A | R1/R2/R3/A4 |
| F1 | 1 | 296273 | | |
| F2 | 1 | 280701 A | | R1/R2/R3/F2 |

| | Stck. Qty. | Art.-Nr. Zubehör Art.-No. Accessories |
|---|---|---|
| R1 | 3 | 296565 ( 4.8 mm) |
| R2 | 3 | 280748 ( 6.0 mm) |
| R3 | 3 | 280750 (Adapter) |

| | | | |
|---|---|---|---|
| Zulässige Abweichung Permissable tolerance | | Oberflächenabwicklung Circumference | |
| | | mech. polished | – |
| | | uml. total | |
| Paßmaße Close tol. | Abmaße Std. tolerance | | |

| | | | |
|---|---|---|---|
| Original / Änderung Revision / Version | 0100 | Datum Date | Name |
| Name | | 29.03.2018 | |
| | gez. drawn | Finkemeyer, C. | |
| | gepr. checked | Winkler, A. | |
| | ges. seen | Nienhüser, R. | |

SCHÜCO

| | |
|---|---|
| VP PU | Info-Plan: |
| Maßstab Scale 1 : 1 | Gewicht Weight |
| Werkstoff Material | |
| Benennung Title | Rollenplan<br>Isomat 3/4/5<br>Schüco VentoTherm Advanced |
| Zeichn.-Nr. Drawing No. | 494970 RP 1000 |
| EDV erstellt Ohne Unterschrift gültig generated by EDP valid without signature | Ersatz für Replacement for |

Technical data subject to change. © Schüco International KG, Bielefeld, Germany. All Rights Reserved.
Technische Änderungen vorbehalten. © Schüco International KG, Bielefeld, Germany. Alle Rechte vorbehalten.