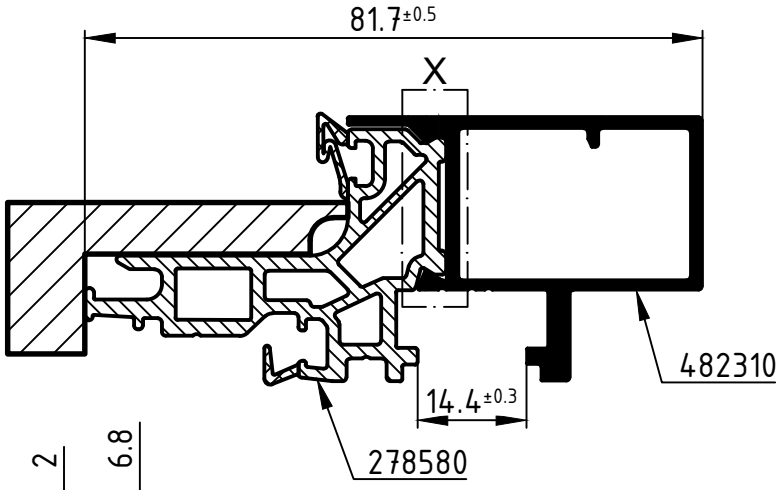

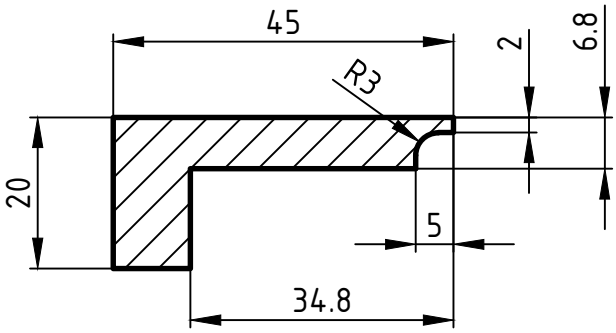

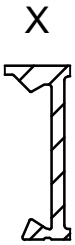

Rändelung mit
abgeminderte Schubfestigkeit
bei +70°C

Rollbeilage in Eigenfertigung 2x2500mm

Attention : Das Rollergebnis ist nach dem Verbund des Profiles anhand der Prüfmaße im Rollenplan zu kontrollieren! Beachten Sie bitte auch die technischen Prüfhinweise im aktuellen Rollenhandbuch. Un laquage et/ou une anodisation n'est pas possible aprés sertissage même avec barrière iso PA!

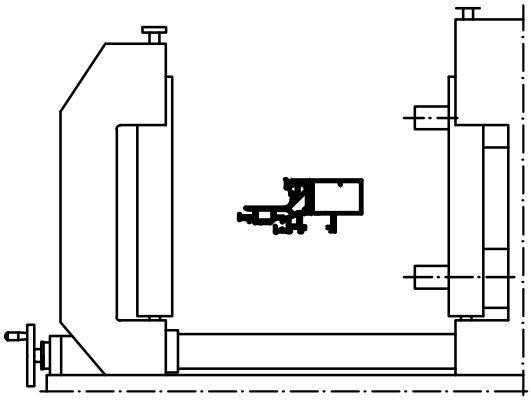

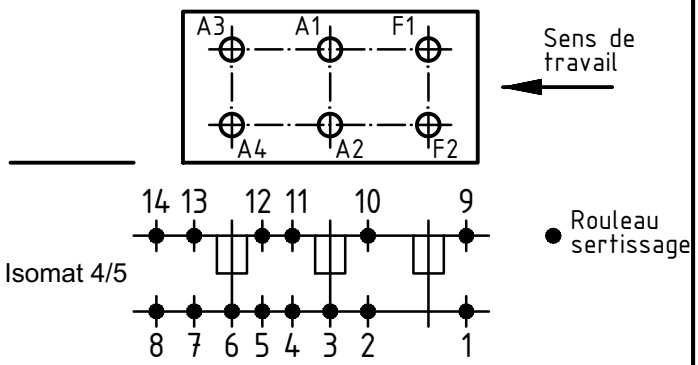

(Pos. 8 et 14 uniquement pour Isomat 4)

	Qté Qty.	Art. N° Art.-No. für Isomat 5	Art. N° Art.-No. für Isomat 4	Disposition (de l'intérieur vers l'extérieur) Assembly sequence (inside to outside)
A1	1	296272	296272	
A2	1	289633	289633	R1/A2
A3	1	296272	296272	
A4	1	289634	289633	R1/A4
F1	1	296272		
F2	1	289632		R1/F2

	Qté Qty.	Art. N° Accessoires Art.-No. Accessories
R1	3	296534 (8.5 mm)

Tolérance admissible Permissable tolerance		Périmètres Circumference	
		à polir polished	–
		total total	
Tolér. limite Close tol.	Tolér. standard Std. tolerance		

Original / Modification Revision / Version	0201	Date Date	Nom
Nom		02.07.2018	
Evolution nez PVC	Dessiné drawn	F.LEBARGY	
81,7 était 82,5	Vérifié checked	Lebargy, F.	
34,8 était 35,6	Vue seen	Batoul, H.	

SCHÜCO

VP PU

Info-Plan:

Echelle Scale 1 : 1

Poids Weight g/m

Matière Material

Désignation Title

Plan des rouleaux

Isomat 4/5

Schüco AWS 74 BD Novonic+

Plan N° Drawing No. 502150 RP 0000

Réalisé par informatique Valable sans signature generated by EDP valid without signature

Remplace le Replacement for

Nous nous réservons expressément la propriété de l'ensemble des articles et systèmes présentés sur nos plans. Ceux-ci ne doivent être ni partiellement, ni totalement reproduits sans notre autorisation écrite. Nos articles et systèmes sont soumis à la loi des brevets. Nous nous réservons la possibilité de modifier sans préavis nos profilés, accessoires, ferrures et machines au niveau des caractéristiques, définitions, photographies et équipements dans le but d'améliorations techniques ou esthétiques. Lire attentivement nos conditions techniques de livraisons.